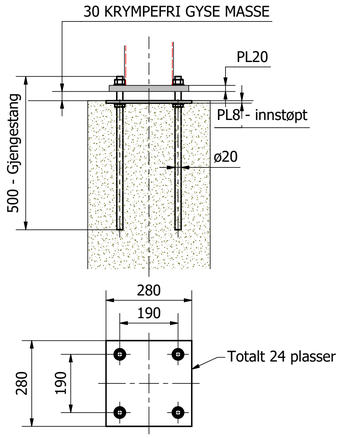


TYPISK BOLTEGRUPPE
( 1 : 10 )

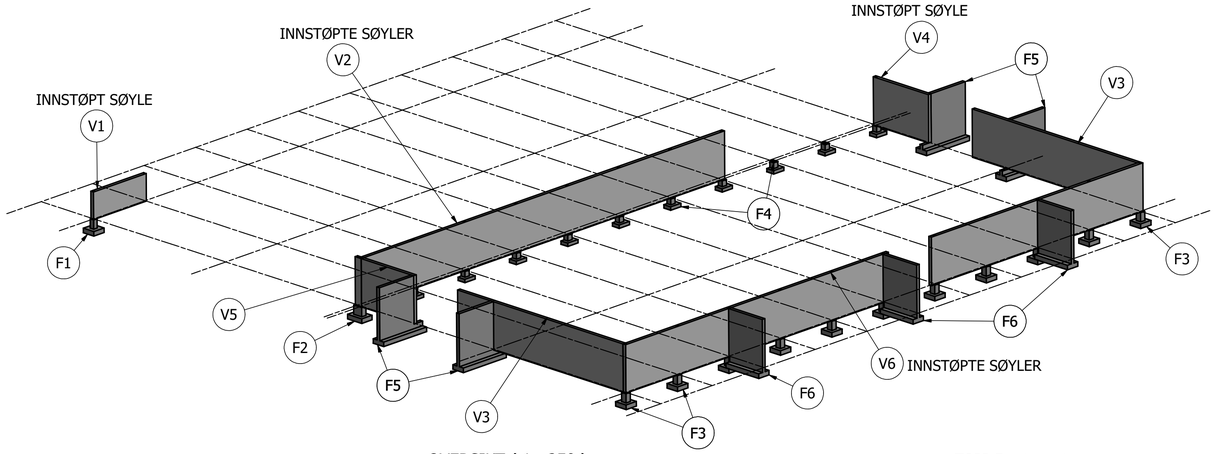


OVERSIKT ( 1 : 250 )

PARTS LIST

| PART NUMBER | DESCRIPTION | MATERIAL | QTY | VOLUME | VOL TOTALT | MASS | MASS TOTALT |
|---|---|---|---|---|---|---|---|
| F1 | FUNDAMENT TYPE | B35 - UARMERT VOLUM OG VEKT | 1 | 0,7 m^3 | 0,7 m^3 | 1702 kg | 1702 kg |
| F2 | FUNDAMENT TYPE | B35 - UARMERT VOLUM OG VEKT | 1 | 1,1 m^3 | 1,1 m^3 | 2775 kg | 2775 kg |
| F3 | FUNDAMENT TYPE | B35 - UARMERT VOLUM OG VEKT | 11 | 0,8 m^3 | 8,8 m^3 | 1875 kg | 20625 kg |
| F4 | FUNDAMENT TYPE | B35 - UARMERT VOLUM OG VEKT | 10 | 0,4 m^3 | 4,0 m^3 | 956 kg | 9560 kg |
| F5 | FUNDAMENT TYPE | B35 - UARMERT VOLUM OG VEKT | 4 | 8,0 m^3 | 32,0 m^3 | 19355 kg | 77420 kg |
| F6 | FUNDAMENT TYPE | B35 - UARMERT VOLUM OG VEKT | 3 | 7,1 m^3 | 21,3 m^3 | 17094 kg | 51282 kg |
| V1 | VEGG TYPE | B35 - UARMERT VOLUM OG VEKT | 1 | 4,3 m^3 | 4,3 m^3 | 10438 kg | 10438 kg |
| V2 | VEGG TYPE | B35 - UARMERT VOLUM OG VEKT | 1 | 61,6 m^3 | 61,6 m^3 | 148324 kg | 148324 kg |
| V3 | VEGG TYPE | B35 - UARMERT VOLUM OG VEKT | 2 | 23,8 m^3 | 47,6 m^3 | 57328 kg | 114656 kg |
| V4 | VEGG TYPE | B35 - UARMERT VOLUM OG VEKT | 1 | 7,8 m^3 | 7,8 m^3 | 18850 kg | 18850 kg |
| V5 | VEGG TYPE | B35 - UARMERT VOLUM OG VEKT | 1 | 7,6 m^3 | 7,6 m^3 | 18199 kg | 18199 kg |
| V6 | VEGG TYPE | B35 - UARMERT VOLUM OG VEKT | 1 | 68,5 m^3 | 68,5 m^3 | 164889 kg | 164889 kg |

Totalt 265 kubb. meter betong - (639 tonn).
Det vil si 265 kubb uarmert, egenvekt 2411 kg pr. kubb.m
Tilbud med 100 kg armering pr kubb.m gir 26500 kg armering.

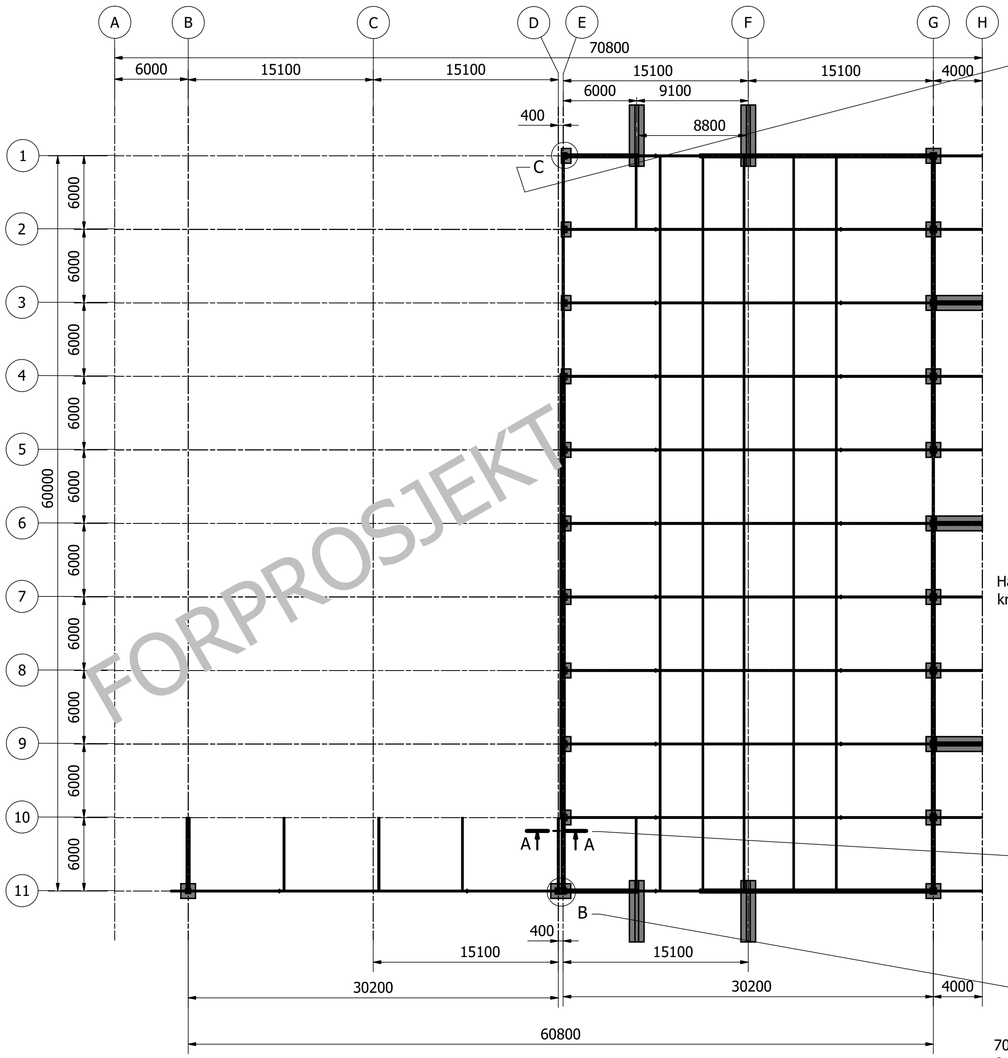


PLAN - NYE BETONG KONSTRUKSJONER ( 1 : 250 )

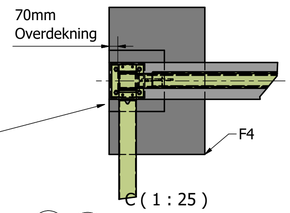


C ( 1 : 25 )

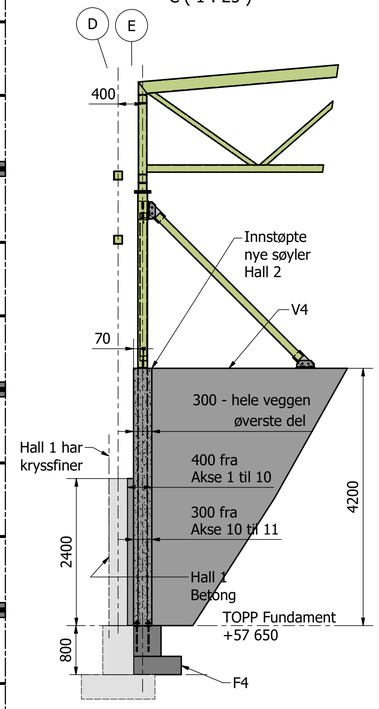


A-A ( 1 : 50 )

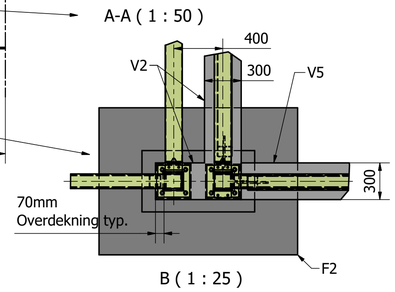


B ( 1 : 25 )

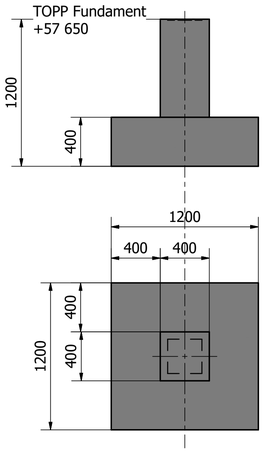


F1 - HALL 1
( 1 : 25 )

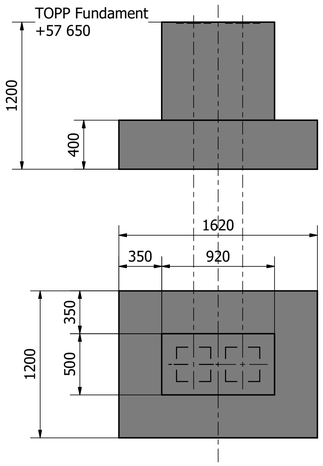


F2 - HALL 1 & 2
( 1 : 25 )

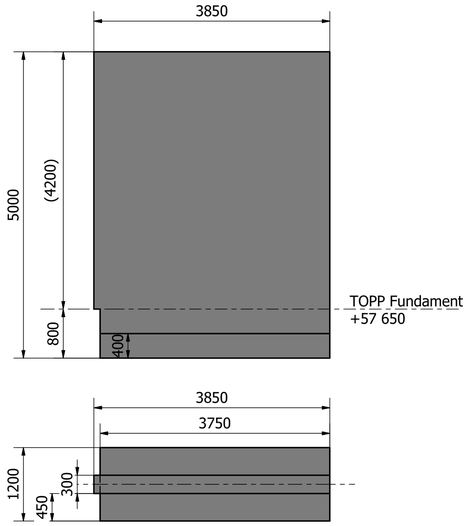


F5
( 1 : 50 )

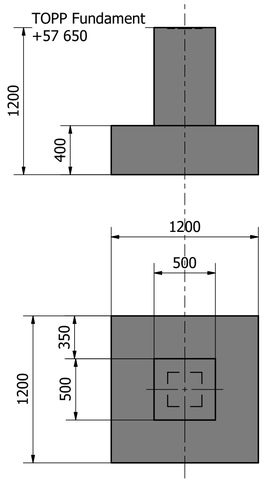


F3 - HALL 2
( 1 : 25 )

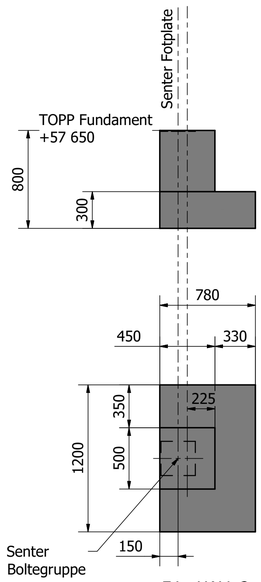


F4 - HALL 2
( 1 : 25 )

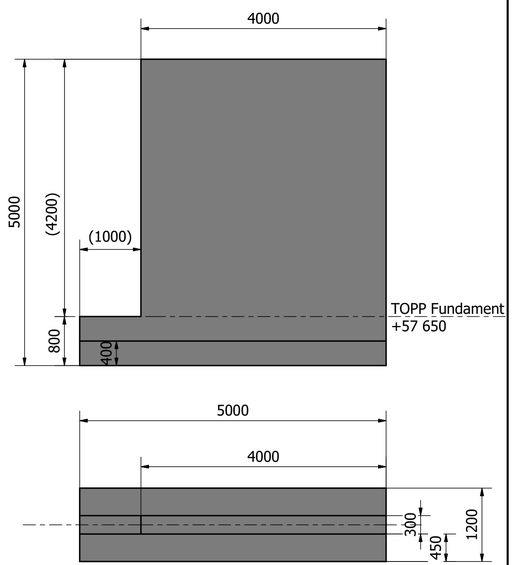


F6
( 1 : 50 )

NOTE

| Rev. | Beskrivelse | Endr. Liste | Dato | Tegn. | Kontr. | Godkj. |
|---|---|---|---|---|---|---|
| E1 | En ekstra port i langside mot ØST | | 05.11.2018 | OAL | JBO | - |

Multiconsult
www.multiconsult.no

| | | | | |
|---|---|---|---|---|
| Oppdrag: KOMPOSTHALL | Oppdragsgiver: SIM - Svartasmoget | Status: E | Fag: RIB | Format: A1 | Dato: 22.10.2018 |
| Tittel: PLAN OG SNITT, FUNDAMENT TYPER FORPROSJEKT - ANBUDS GRUNNLAG | | Konstr./ Tegnet: OAL | Kontrollert: JBO | Godkjent | Målestokk |
| | | Oppdragnr.: 10202164-01 | Tegningsnr.: -RIB-TEG-001-3 | | Rev.: E - 1 |