S01

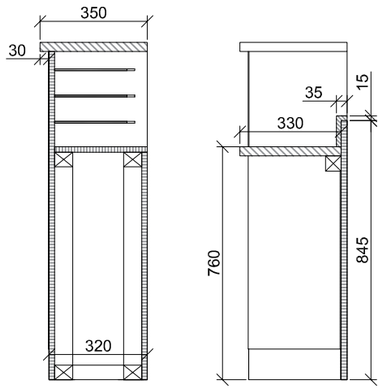

SNITT B-B

SNITT A-A

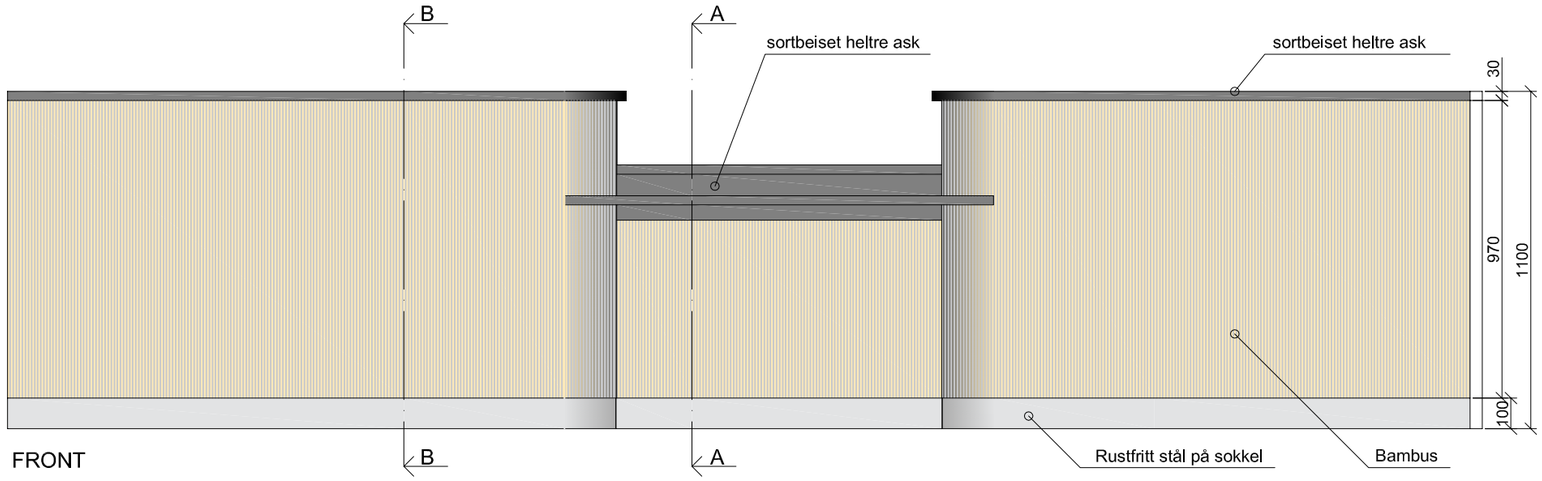

FRONT

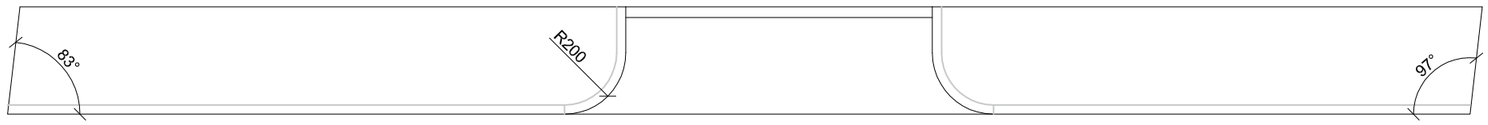

TOPP

Resepsjonsfront

Overflate generelt er hvit matt lakk.
Front skal ha overflate av bambus type:
MOSO flexambo. 15mm bredde på
stripsene. farge caramel Oiled 91.
Sokkelfront skal ha rustfritt stål.
Topplater og enkelte detaljer skal være i
sortbeiset heltre ask. Se tegning.

INFO:
MOSO flexambo er bambusstrimler ca
2mm tykke, 15mm brede og som er limt på
en "tekstil" Produktet er fleksibelt og limes
direkte på underlaget, også der det er
buete former.
Info: www.hardstuff.no
tlf: 67137030
e-post: firmapost@hardstuff.no

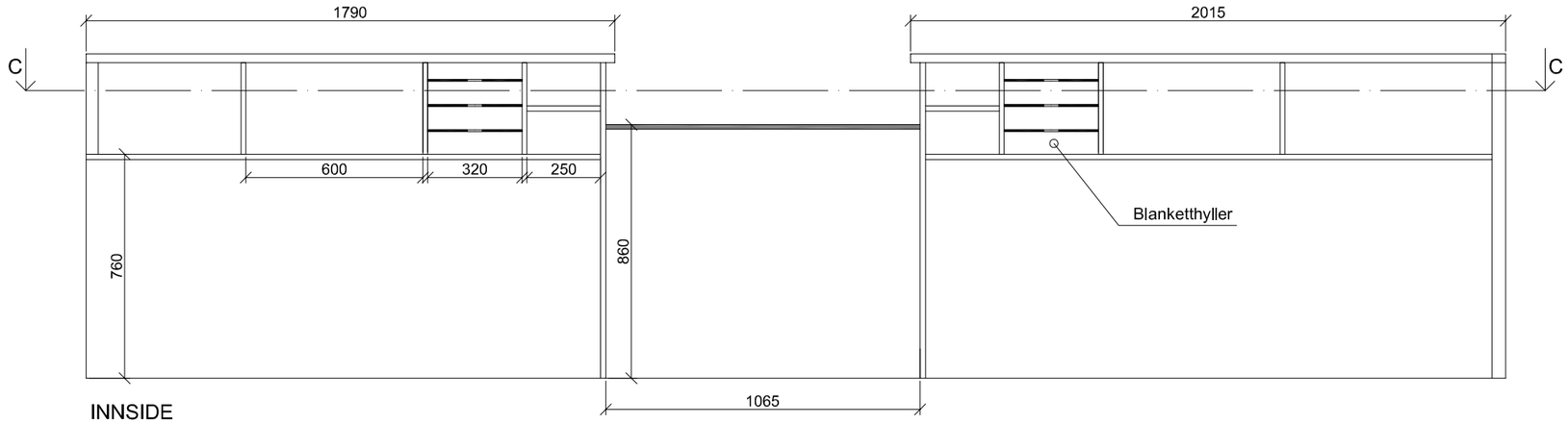

INNSIDE

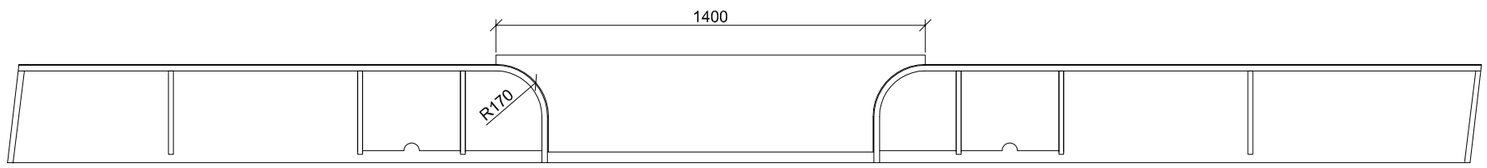

SNITT C-C

KONTROLLMÅL MÅ TAS PÅ STEDET FØR PRODUKSJON

IA- 2-3-1

TILBUDSTEGNING

Prosjekt:
Autogården
Byggherre:
Vestenfjeldske eiendom as
Leietaker:
Bergen kommune

Tegning:
SKJEMATEGNING RESEPSJONSDISK

Tegningsnr:	Revisjon:	Tegnet av: LJL
IA - 2 - 3-1		Kontroll: AD
Målestokk: 1:20 (A3)	Dato: 01.04.2018	

BOX interiør design as
Ø. Korskirkesmau 2-4, 5018 Bergen