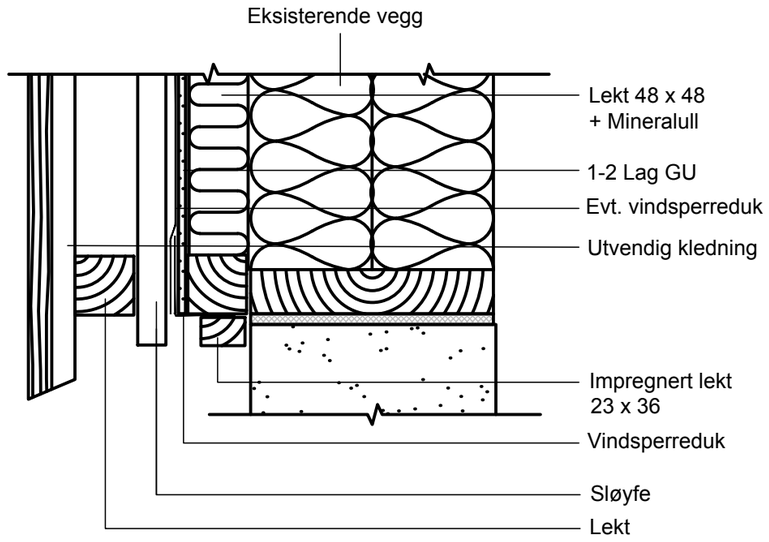

Normal løsning for utlekting. Ingen skader på grunnmur

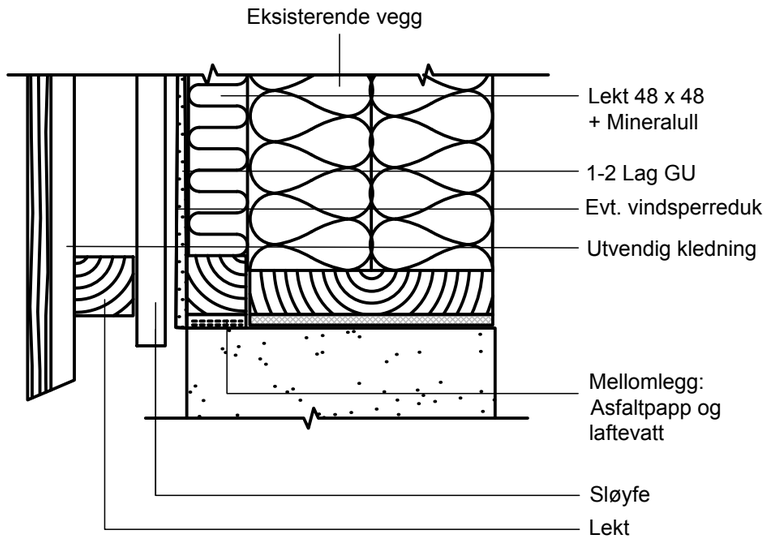

Utlekting må legges opp på grunnmur: Det legges mellomlegg av asfaltpapp og evt laftevatt mellom grunnmur og lekt.

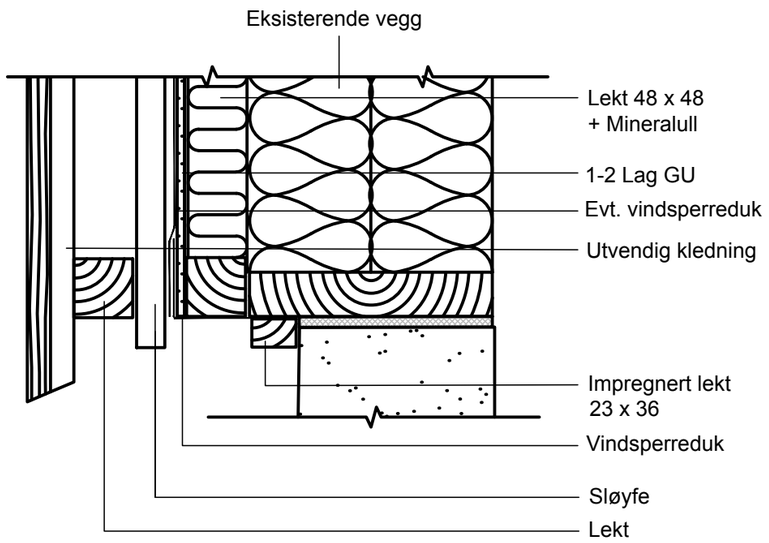

Inntrukket grunnmur: Vindsperre legges over glipe svill/utlekting og klemmes med lekt.

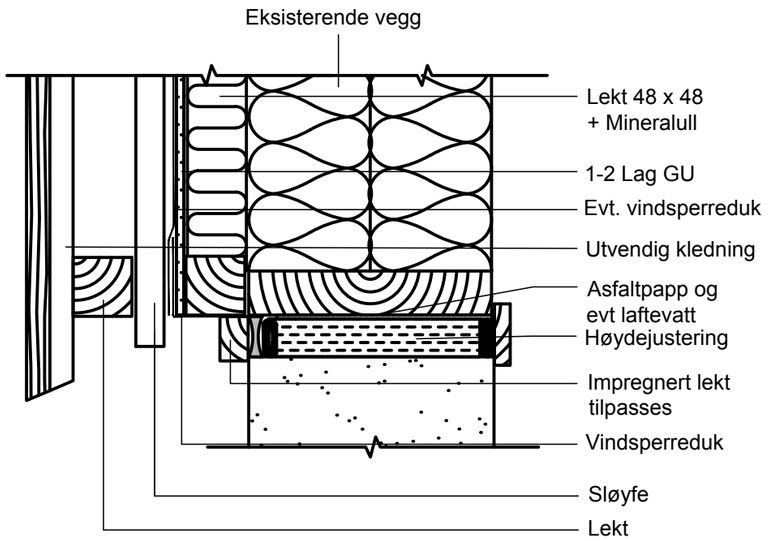

Der det er store gliper mellom bunnsvill og grunnmur må kontakt mellom grunnmur/svill etableres. Det kan gjøres ved å legge inn bleier/kiler mellom svill og grunnmur, og å dytte mellom svill og grunnmur med egnet produkt, som f eks mineralull evt laftevatt. Dersom årsaken til avstand er skader på grunnmuren, må skadene repareres med egnet mørtel. I gitte tilfeller kan gysing av glipen vurderes. Man må kontrollere årsak til glipe, og sikre at det ikke er større bakenforliggende svikt som har ført til glipen. Uansett metode for tetting må det ligge et skillesjikt mellom tre og betong/mur.
Det anbefales ikke å skumme glipen. Dersom glipen dyttes, må den enten fuges (<15mm) eller tettes med vindsperreduk/tape. Det må velges fugemasse eller tape som hefter også til mur/puss/betong

Rev.	Beskrivelse	Dato	Tegn.	Kontr.	Godkj.
02	Suplering med flere alternative løsninger	04.09.2018	RSFS		

Forsvarsbygg
Støytiltak utenfor basen

Prinsipp skisse 6

Fag: RIB
Format: A3
Dato: 30.10.2017
Format/Målestokk: 1:5

Multiconsult
www.multiconsult.no

Status: Anbud
Konstr./Tegnet: BML
Kontrollert: KH
Godkjent: RSFS
Oppdragsnr.: 417205
Tegningsnr.: 00-00/00-B-TEG-1406-E
Rev.: 02

Z:\0417\417205\417205-03 ARBEIDSOMRÅDE\417205-06 RIB\417205-04 TEGNINGER\Prinprinsippskisser\417205_Grland Prinsippskisser Detaljer.dwg, - Layout: (Skisse 6); - Plottet av: rsfs, Date: 2018.09.11 kl 14:36