Normalprofiler
A1: 1:100
A3: 1:200

Snuplass, ca. PR 5
Fylling/grøft
CL

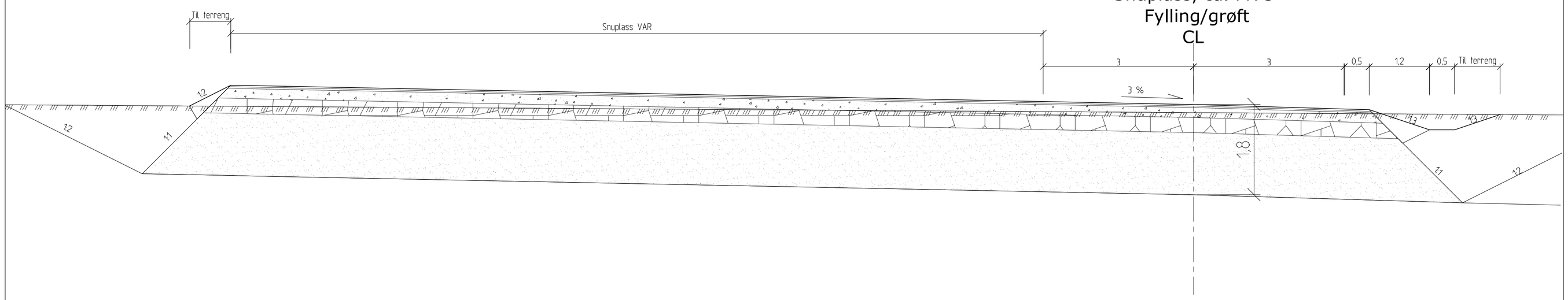

Adkomstveg A2, ca. PR 120
Tosidig grøft/skjæring
CL

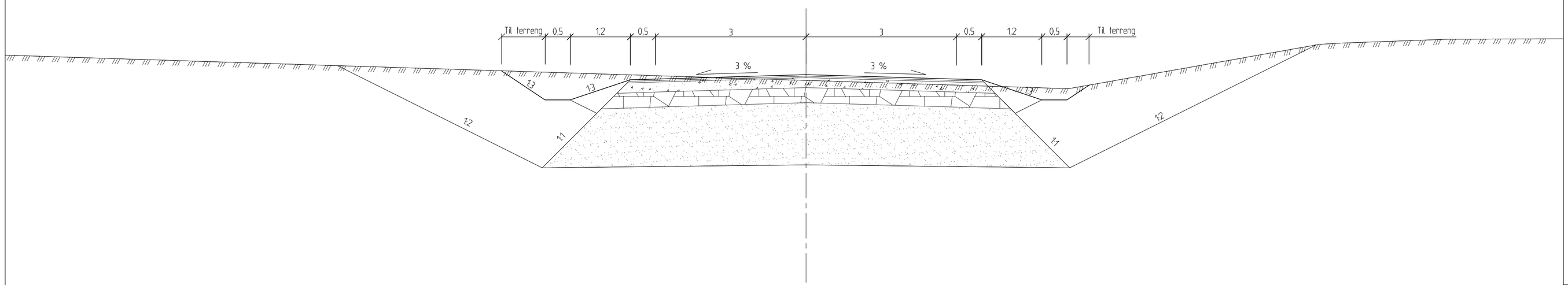

Overbygning
A1: 1:10
A3: 1:20

OVERBYGNING VEGER

Bæreevnegruppe 6 - Silt, leire - T4

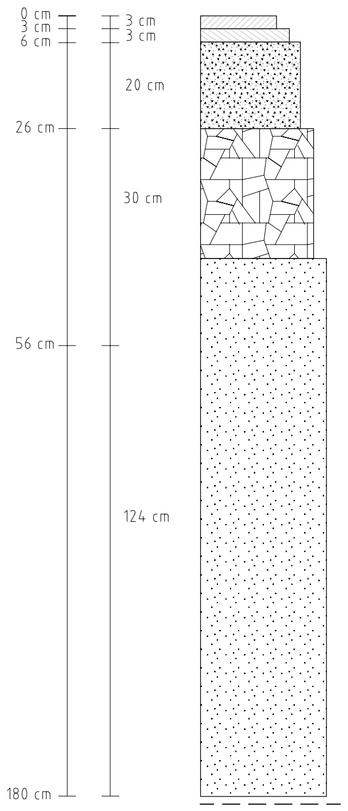

Slitelag Agb11
Bindlag Agb11

Bærelag FK 0/32

Forsterkningslag pukk 22/63, forkilt med Fk 0/32.

Frostsikringslag, valgfritt, men skal tilfredsstille krav iht. håndbok N200 kapittel 511.

Det er utført grunnundersøkelser i anleggsområdet. Grunnforholdene består av et tynt lag med torv over 1-3 m silt over opptil 12 m leire.

Fiberduk, NorGeoSpec klasse 4 ved behov for å sikre masseseperasjon ved påtrefk av bløte masser.

Vegen anbefales asfaltert på et senere tidspunkt. Det anbefales å forlaste underbygningen med hele overbygningsvekta, uten asfalten, i helst 1 år.
Før asfaltering skal bærelaget avrettes med tilføring av masser for å unngå spor og ujevnheter.

Revisjon	Rettelse	Dato	Tegnet	Kontrollert	Godkjent
-	-	-	-	-	-

Fase
Anbudstegning

RAMBØLL

Rambøll Norge AS - Divisjon Transport
Avdeling Alta - Konglevegen 45 - 9510 Alta
Tlf. 78 44 92 22

Nesseby kommune
Varangerbotn industriområde

Dato: 28.08.18
Tegn: MHW
KPR: KVR

Normalprofiler og overbygning

Oppdragsnummer: 1350027831
Dokumentansvarlig: EE
Filnavn: LAY_F.dwg
Målestokk: Som vist

Kompleks	Bygg	Etasje	Fag	System	Type	Løpenummer	Prosjektfase	Revisjon	Status
-	-	-	S	761	F	102	-	-	-