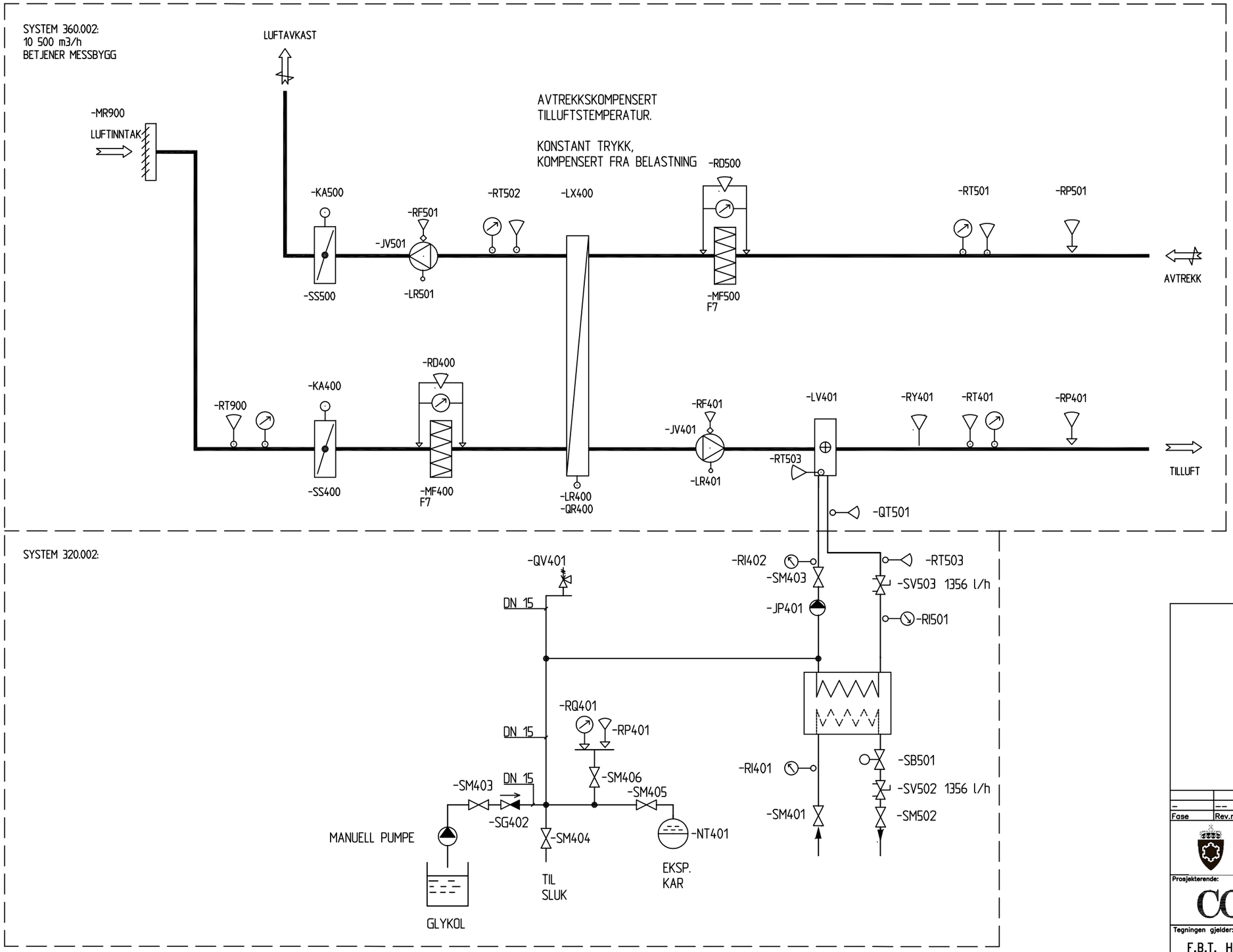

Fase	Rev.nr	Beskrivelse	Dato	Sign.	Kontroll
–	––	––	––	––	–––

FORSVARSBYGG

Prosjekterende:

COWI

Tegningen gjelder:

F.B.T._HØYBUKTMOEN
BEFALSFORLEGNING_M/MESSEBYGG
SYSTEM_360.001
SYSTEMSKJEMA_VENTILASJONSANLEGG
–

Målestokk: A3=%

Prosjektnummer: A111452

Dato: 22.06.2018

Godkjent: OAFN

Sign.: OAFN

Kontroll: OTF

Tegningsnummer:

Gradering	Inventarkode	Etasje	Fag	Systemkode	Tegn.type	Løpenr	Fase	Rev.nr
––	2030530079	––	V	360	80	1602	E	01