Normalgrøftesnitt 4

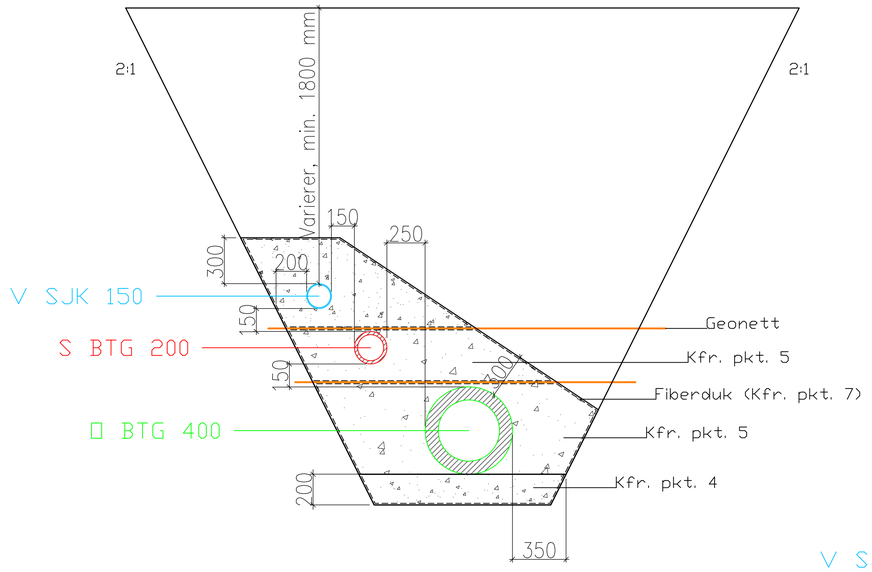

Normalgrøftesnitt 6

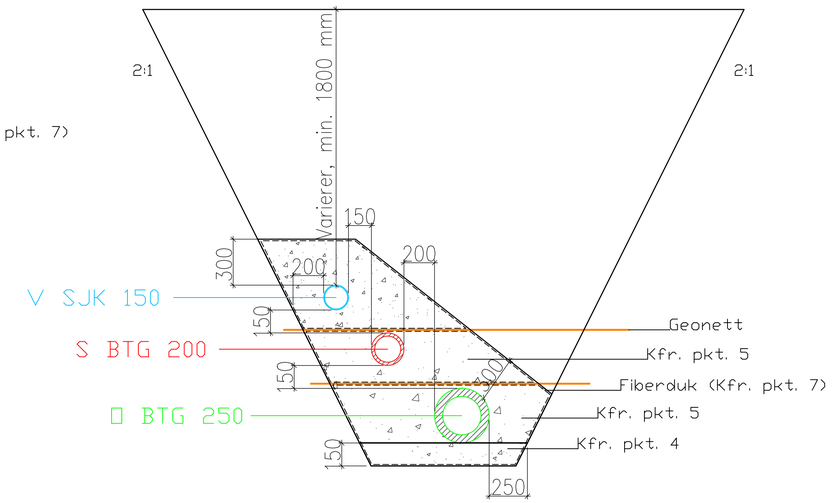

Normalgrøftesnitt 5

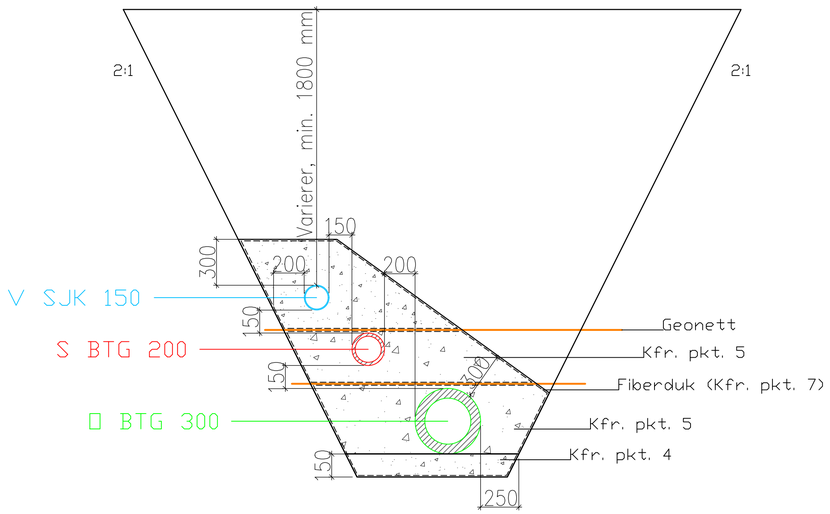

Henvisninger

HOVEDPUNKTER	ANMERKNING
1. Generelt	Profilet gjelder for rør med vann-, spillvann- og overvannsledninger ≤ 700mm.
2. Avstand rør-kum	Mot kummer må grøftepofilet utvides ved at overvann- og avløps-ledningene avvinkles innenfor maksimaltall angitt i beskrivelsen, Minste avstand mellom rør og betongkum er 50mm.
3. Avstand kryssende rør	Minste avstand mellom hovedledninger ved kryssing er 100 mm.

4. Fundament

LEDNINGSTYPE	RØRTYPE	MASSE	FRAKSJON	MERKNAD
Vannledning	Duktile rør	Pukk	4 - 16	✱
Vann, spillvann og overvanns-ledning	Plastrør	Pukk	4 - 16	Alle trykklasser
	Betongrør	Pukk	4 - 16	
	Betongrør >400 mm	Pukk	4 - 32	

NOMINELL RØRDIAMETER	FUNDAMENTTYKKELSE V/ NORMALE GRUNNFORHOLD	FUNDAMENTTYKKELSE V/ HARDE GRUNNF., EKS. BERG/BETONG
DN < 400	150	200
400 ≤ DN ≤ 700	200	300

5. Sidefylling / beskyttelseslag

LEDNINGSTYPE	RØRTYPE	MASSE	FRAKSJON	MERKNAD
Vannledning	Duktile rør	Pukk	4 - 16	✱
	Plastrør	Pukk	4 - 16	Alle trykklasser
Spill- og overvannsledn.	Betongrør	Pukk	4 - 63	✱
	Plastrør	Pukk	4 - 16	Alle trykklasser

✱ Fraksjoner kan velges innenfor oppgitt område.

6. Gjenfyllingsmasse/ komprimering

I ny veg:
- massen lagret etter utgraving, komprimeringsgrad: lett komprimering.

I eks. veg:
- massen lagret etter utgraving, komprimeringsgrad: normal komprimering.
- ved krav til komprimering skal største tverrmål for steinen ikke overstige 2/3 av lagtykkelsen
- uten krav til komprimering skal største tverrmål være 500 mm.

Utenfor veg:
- massen lagret etter utgraving, ingen krav til komprimering. Krav til komprimering er aktuelt der setninger ikke aksepteres.

7. Fiberduk

Ved bruk av fiberduk som filter, skal denne legges av bruksklasse III. Fiberduken skal i så fall følge omkretsen til sidefylling/beskyttelseslag. mot grøftesidene, med min. 0,5 m overlapping i senter grøft.

8. Minste avstand

RØRDIAMETER	MINSTE HORISONTALE AVSTAND	
	TIL GRØFTESIDE	MELLOM RØR
DN ≤ 225	200	150
225 < DN ≤ 350	250	200
350 < DN ≤ 700	350	250

TILBUDSTEGNING

Rev.	Beskrivelse	Dato	Tegn.	Kontr.	Godkj.

TRONDHEIM KOMMUNE
Jarveien

Fag: VA
Format: A1
Dato: 22.05.2018

VA
Normalgrøftesnitt 2

Format/Målestokk: 1:20

Multiconsult
www.multiconsult.no

Status:
Konstr./Tegnet: MartO
Kontrollert: BB
Godkjent: BB

Oppdragsnr.: 418480
Tegningsnr.: GH-014
Rev.: