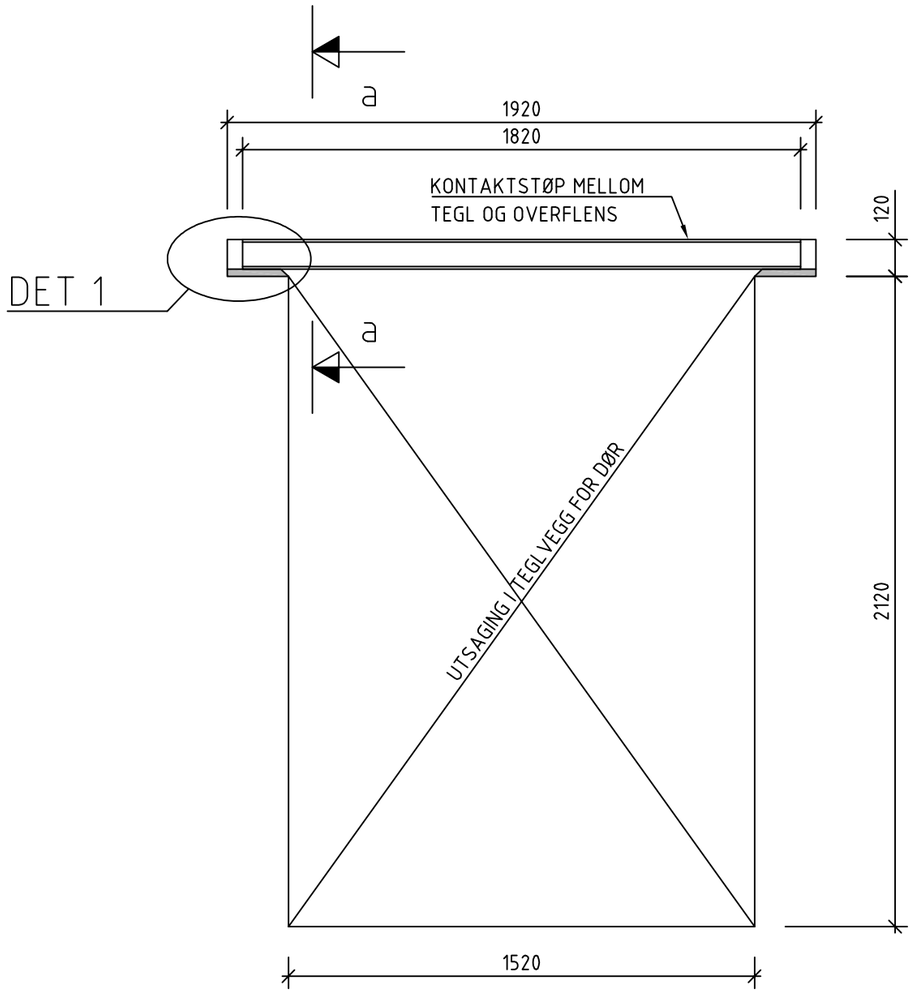

OPPRISS

1 : 20

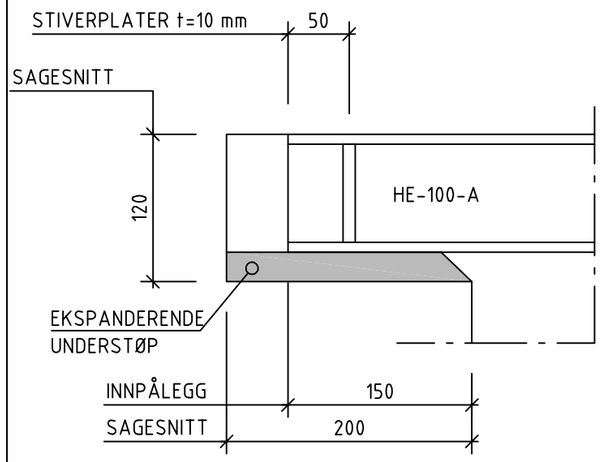

DETALJ 1

1 : 5

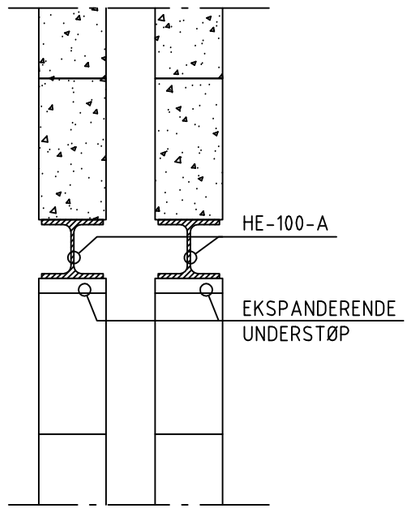

SNITT a-a

1 : 10

SB Tegningsnummer:										Prosjektnr. for prosjekterende/lev.
Kompleksnummer	Byggnummer	Etasje	Fag	Syst.kode	Type tegn.	Løpenr.	Pro.fase	Rev.	Status	
72	93	00	B	22	40	001	3.1	B		A105976

Prosjekteringsgruppen:

- ARK : Lusparken Arkitekter
- RIB : COWI AS
- RIE : COWI AS
- RIV : COWI AS
- RIBr : COWI AS

Lokaliseringsfigur:

NORD SØR

N

Rev.	Beskrivelse	Dato	EK	SK
	Revisjonskjema			

Fase:
ANBUD

STATSBYGG

PROSJEKTNR. SB:
1152002

Tittel:
NTNU Campus Kalvskinnet
Gunnerusgate 1, nordre del

Plan 3 (og 4)
Oppriss og snitt, bygg 93, nord, ax 1-12/A-D

Oppstempling av tegl. Akse 2/B-B+

Godkjent: VES
Kontroll prosjekt. Sign.: VES Kontroll: ABER
Filnavn: 00-B22-40001
Dato: 20.03.18
Målestokk: 1:20
Kontroll utførende Sign.: - Kontroll: -

SB Tegningsnummer:										Prosjektnr. for prosjekterende/lev.
Kompleksnummer	Byggnummer	Etasje	Fag	Syst.kode	Type tegn.	Løpenr.	Pro.fase	Rev.	Status	
72	93	00	B	22	40	001	3.1	B		A105976

Format: A3 Filnavn: O:\A105000\A105976\CAD\RIB\Prinsipp utsaging og forsterkning av rømningsdør.dwg Xref: 1152002 3. Etasje.dwg

Plot: VES 20.03.2018 16:17:19