Bilaga monteringsanvisning

phoniro

MONTERINGSANVISNING

MODELL 350 OCH 380

TYP ASSA

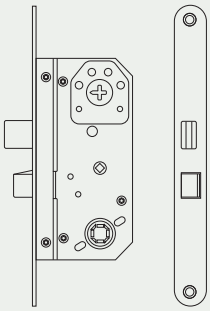

Phoniro Systems AB | Rörkullsvägen 4 | 302 41 Halmstad | Vxl 010-4567 200 | Fax 010-4567 299 | info@phoniro.se | www.phoniro.se

KONTAKT

Phoniro Systems AB
Rörkullsvägen 4
302 41 Halmstad
010 4567 200
www.phonirosystems.se

INNEHÅLL

Introduktion & Terminologi 3

Material & Verktyg 4

Montering 5

Isättning batteri 9

Referenskörning av Phoniro Lock Base 10

Nollställning av Phoniro Lock Base 11

Felsök, Support & Garanti 12

Kontrol efter montering av Phoniro Lock Base 13

© PHONIRO SYSTEMS AB • MONTERINGSANVISNING-SE PHONIRO LOCK BASE TYP ASSA Doc No151102

INTRODUKTION

Dokumentet beskriver hur Phoniro Lock Base installeras på de vanligaste modullåsen. Monteringsinstruktionen innefattar montering på ❶ regellås Ex.ASSA 565, ASSA 8765 & DORMA DL712, ❷ hakregellås Ex. ASSA 410 samt ❸ fallås Ex. ASSA 560 & DORMA DL710.

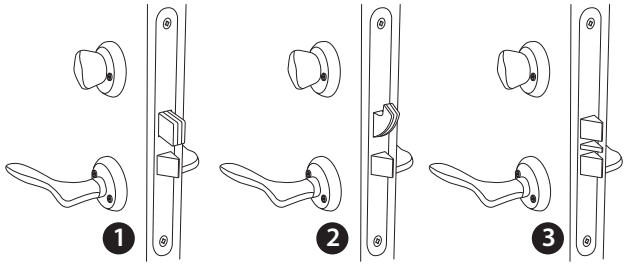

TERMINOLOGI

- **A** Vred
- **B** Vredskruv
- **C** Trycke
- **D** Låshus
- **E** (Låshusets) Stolpe
- **F** Regel
- **G** Slutbleck
- **H** Cylinderring
- **I** Cylinderskruvar
- **J** Cylinder
- **K** Bricka vredmedbringare
- **L** Vredmedbringare

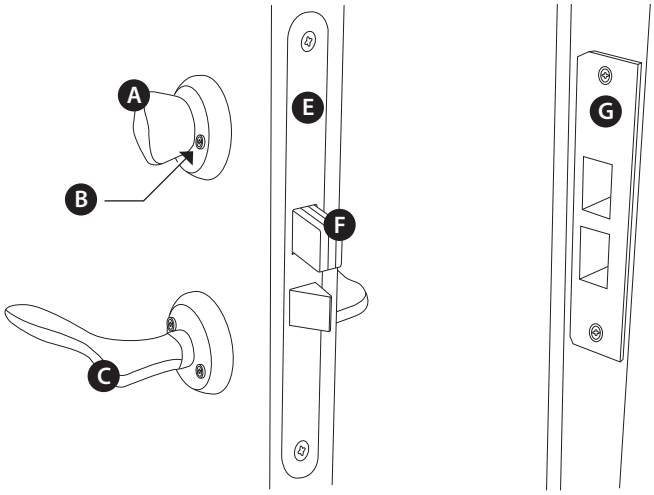

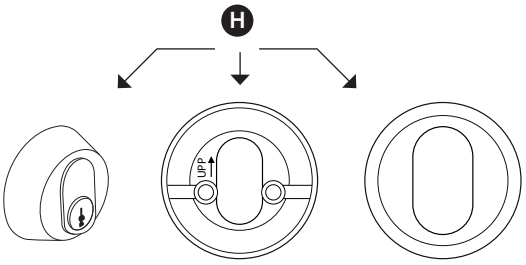

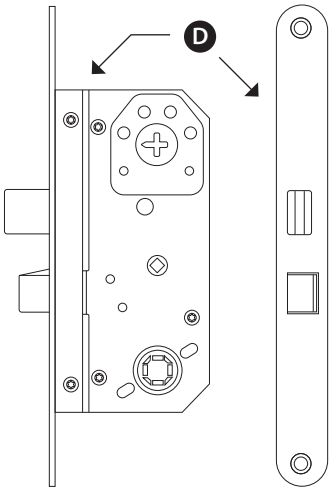

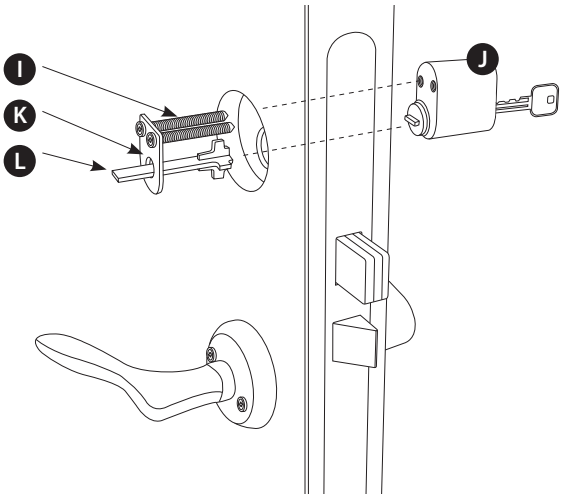

© PHONIRO SYSTEMS AB • MONTERINGSANVISNING-SE PHONIRO LOCK BASE TYP ASSA Doc No151102

Vid leverans av Phoniro Lock Base levereras ett materialpaket för montering. Verktyg som behövs vid installation levereras inte med Phoniro Lock Base.

PHONIRO LOCK BASE

Phoniro Lock Base levereras i sitt grundutförande med följande material. *(Fig. 1)*

- Fästfläns
- Batteri
- Vredmedbringare 83 mm
- Bricka vredmedbringare
- 2 vredskruvar med midjor M5x90

REKOMMENDERADE VERKTYG

1 st	insexmejsel 2 mm
1 st	stjärnskruvmejsel PZ2
1 st	avbitare

FIG 1

© PHONIRO SYSTEMS AB • MONTERINGSANVISNING-SE PHONIRO LOCK BASE TYP ASSA Doc No151102

MONTERING

MOMENT 1 (3) Nedmontering av befintligt vred och eventuellt byte av vredmedbringare.

1. Låshuset bör smörjas med låsolja i samband med installation.

2. Skruva ur vredskruvarna och ta bort vredet på insidan av dörren. *(Fig. 2)*

3. Om den befintliga vredmedbringaren för modell 350 har en utstickande del från dörren med en längd på 22-45 mm *(Fig. 3)*, behöver den ej bytas. Gällande modell 380 behöver vredmedbringaren var längre än 10 mm. för att inte behöva bytas ut. Om vredmedbringaren behöver bytas enligt instruktionen gå vidare till steg 7 (montering av fästfläns).

4. Skruva loss de två cylinderskruvarna som håller vredmebringaren och vredmedbringarens bricka på plats. Var försiktig så att låscylindern och cylinderringen inte faller ut på dörrens utsida. *(Fig. 4)*. Håll dem gärna på plats med en bit tejp.

FIG 3

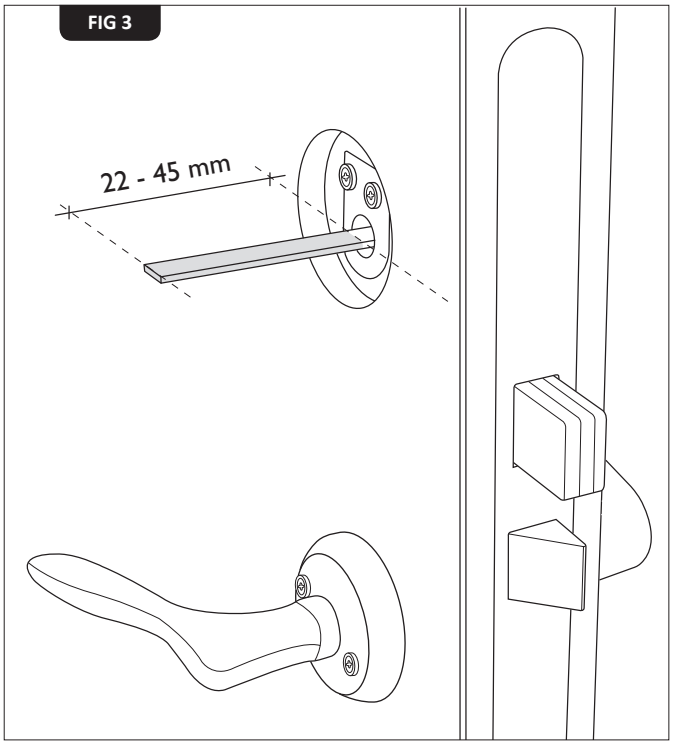

FIG 2

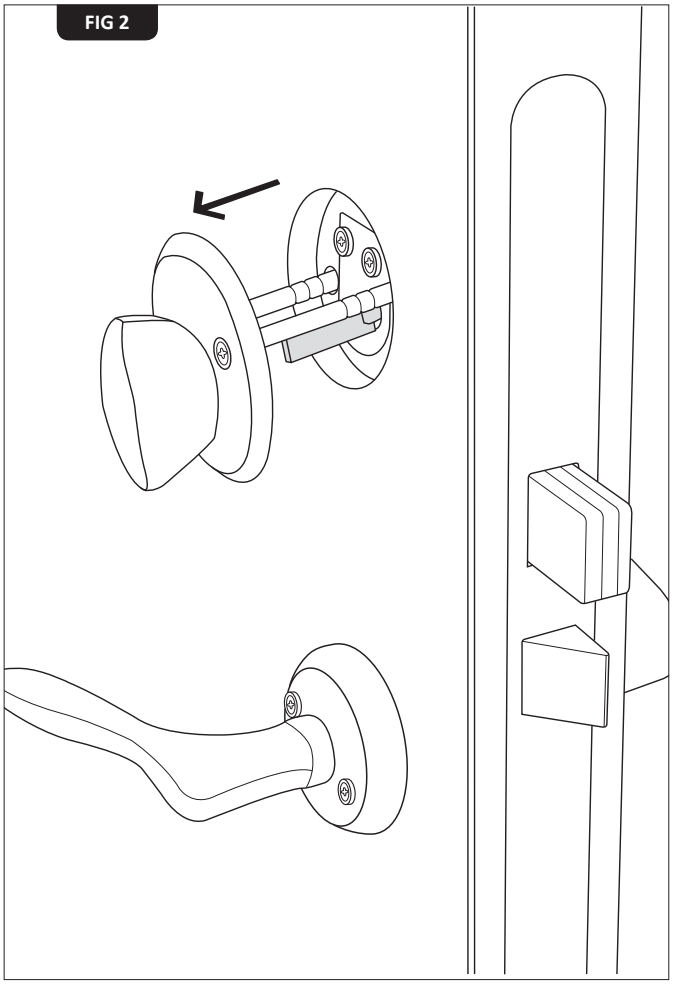

FIG 4

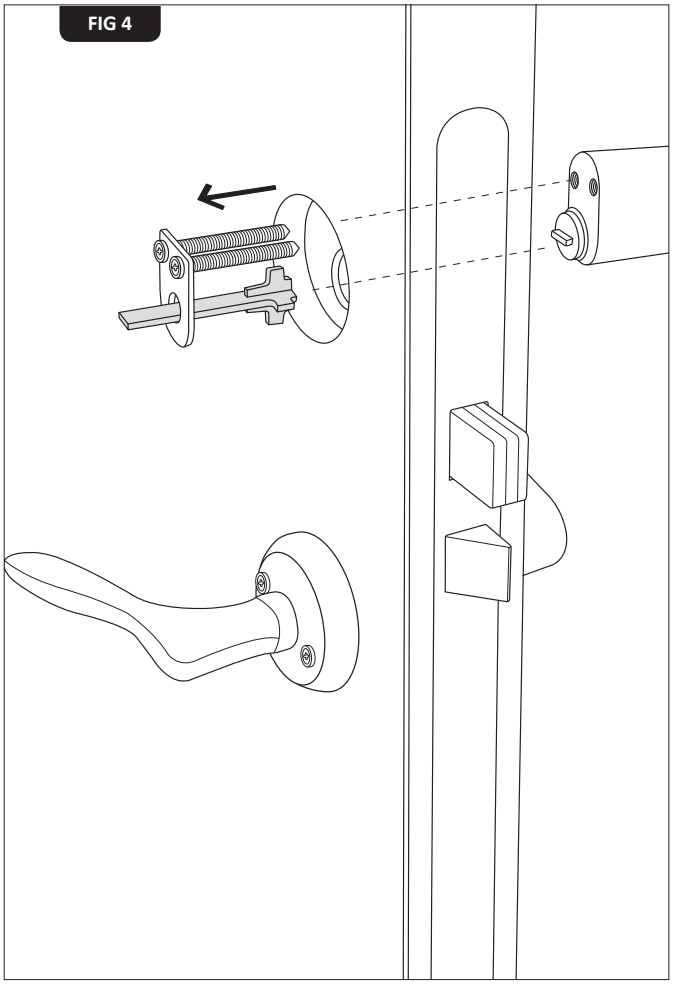

© PHONIRO SYSTEMS AB • MONTERINGSANVISNING-SE PHONIRO LOCK BASE TYP ASSA Doc No151102

5. **OBS!** Om låshuset är av modell ASSA 8765 eller ASSA 410 (vredet har ett slag på 360°) kontrollera att pilarna på båda sidorna i låshuset pekar enligt anvisning för resp. låskista. (oftast finns markering direkt på låshuset.) *(Fig. 5)*

6. Byt till en längre vredmedbringare och montera den med vredmedbringarens bricka och cylinderskruv. *(Fig. 6)* Kapa vredmedbringaren så att den sticker ut från dörren 22-45 mm. *(Fig. 3)*

FIG 5

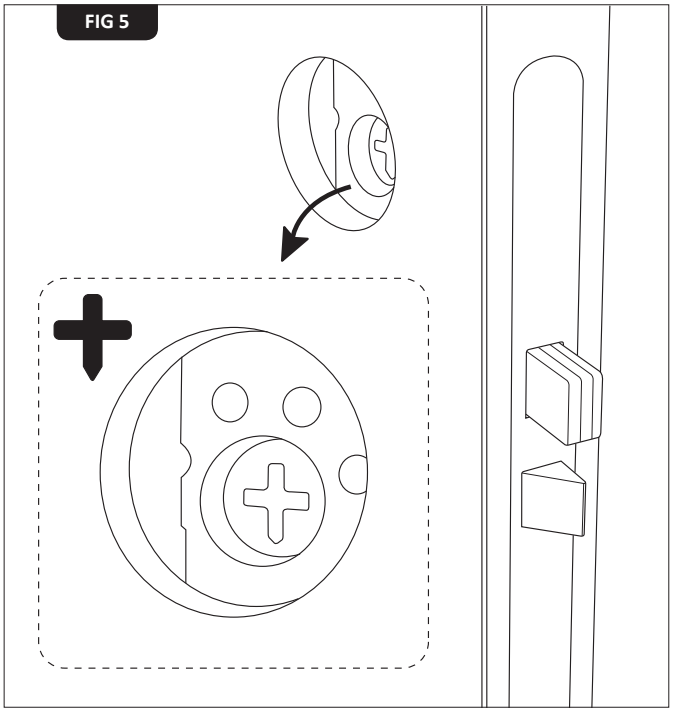

FIG 6

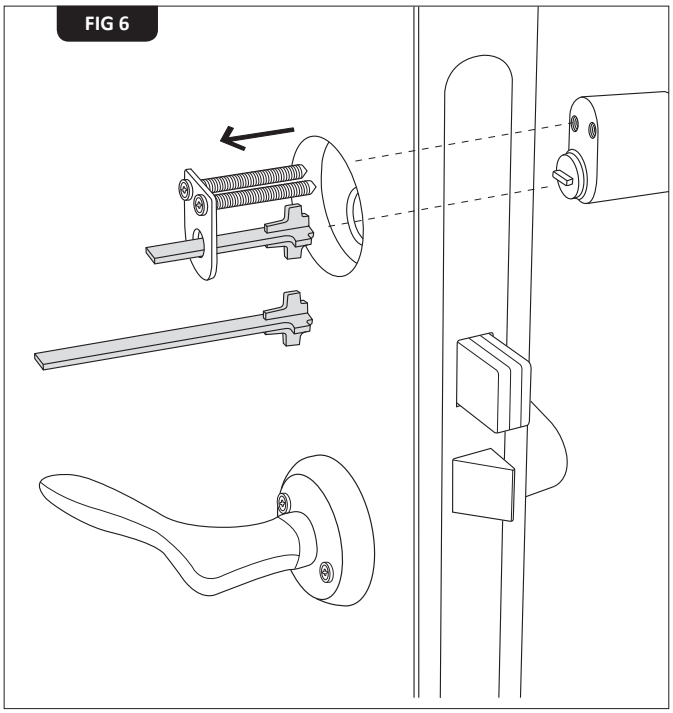

MOMENT 2 (3) Montering av fästfläns

7. Fästflänsen skall monteras med befintliga vredskruvar om dessa inte är för långa/korta. **OBS!** Vid justeringbehov använd inte de befintliga vredskruvarna utan kapa de bifogade till rätt längd.

8 Fästflänsen skall centreras i förhållande till vredmedbringaren. Fästflänsen fixeras i markerade skruvhål. *(Fig. 8)*

FIG 8

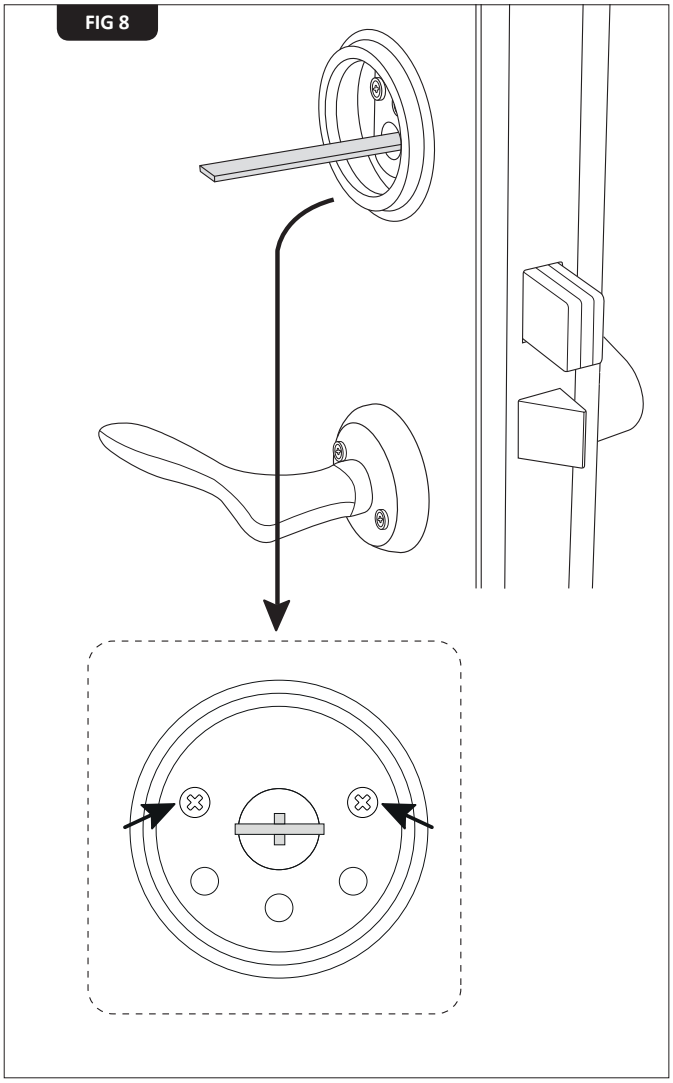

© PHONIRO SYSTEMS AB • MONTERINGSANVISNING-SE PHONIRO LOCK BASE TYP ASSA Doc No151102

MOMENT 3 (3) Montering av Phoniro Lock Base enheten

9. Notera enhetens serienummer (SN), som står på baksidan av enheten, samt vilken brukare den monteras hos. *(Fig. 9)* Serienummer och brukare skall meddelas ansvarig systemadministratör eller enligt de interna rutinerna.

10. Skruva ur de tre fästskruvarna på enhetens sidor så att de inte sticker ut på insidan av ringen på enhetens baksida. Då modell 350 och 380 skiljer sig åt här finns nedan en bild som visar modell 350 *(Fig. 10a)* och en bild som visar modell 380 *(Fig. 10b)*.

11. För därefter på enheten på vredmedbringaren, lirka med enhetens vred så att vredmedbringaren kommer in i vredet *(Fig. 11)*. Rotera enheten så att den kommer över fästflänsen och intill dörren. *(Fig. 11).*

Observera att vid montering på en låskista t. ex. ASSA 565 där vredslaget är ca 90° för lås- och upplåsning, skall vredmedbringaren stå i lodrät position när dörren är olåst. Detta för att manuell dörrlåsning med vredet inte skall förändras efter installation av Phoniro Lock Base.

FIG 9

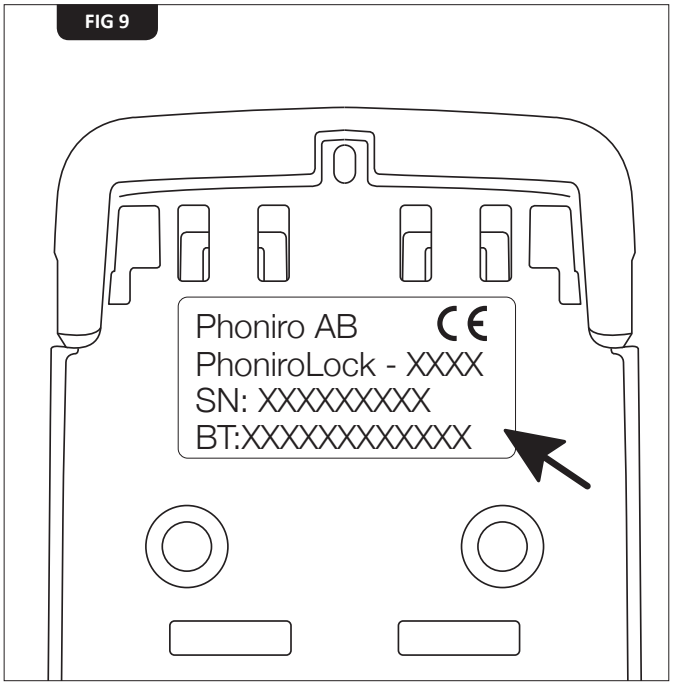

FIG 10a

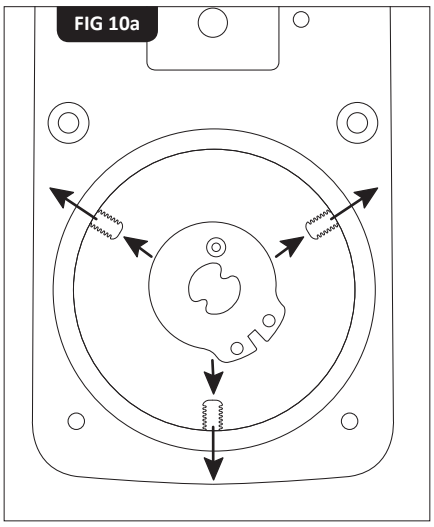

FIG 10b

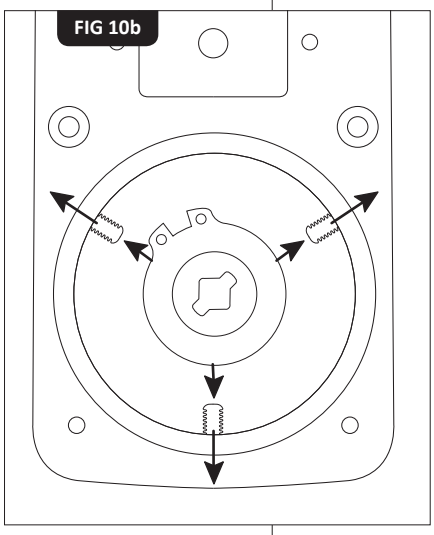

FIG 11

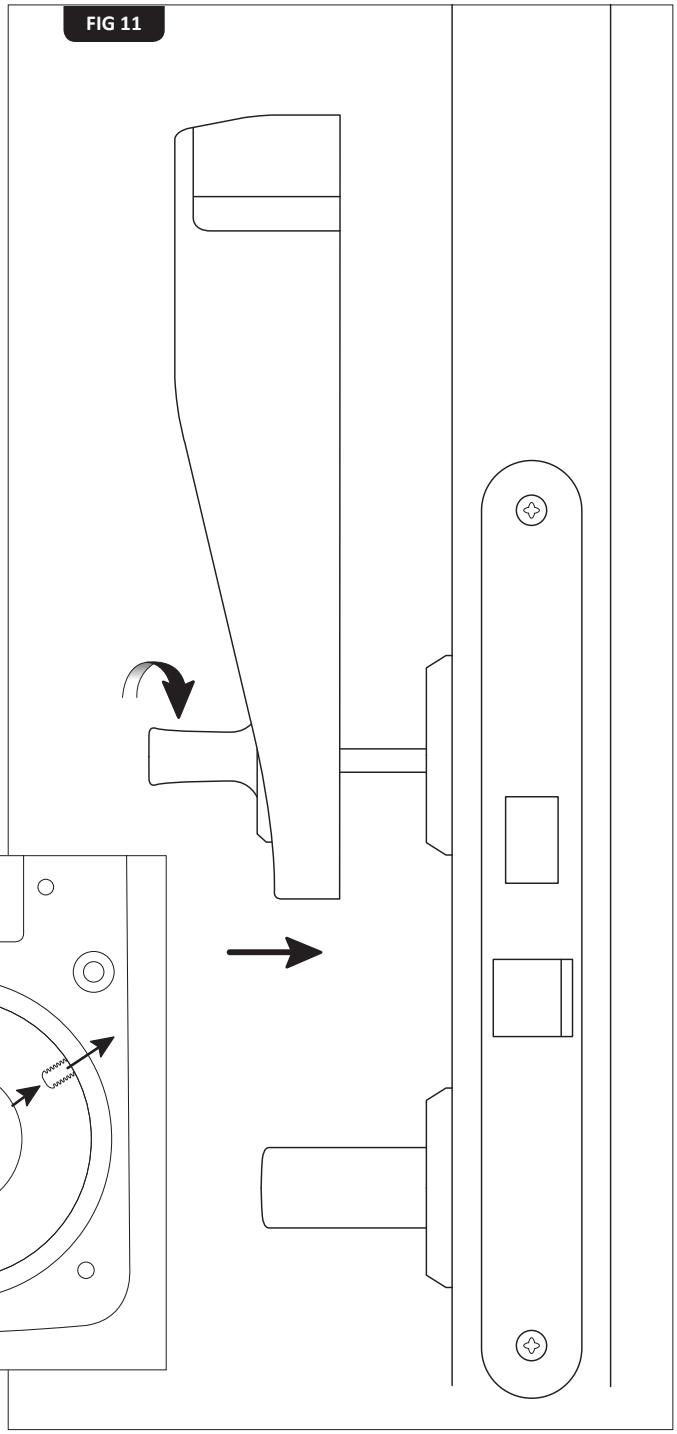

© PHONIRO SYSTEMS AB • MONTERINGSANVISNING-SE PHONIRO LOCK BASE TYP ASSA Doc No151102

12. I normala fall monteras enheten lodrätt. *(Fig. 12a)* Om t.ex. en ringklocka sitter i vägen för enheten kan den monteras vågrätt. *(Fig. 12b)*.

FIG 12a

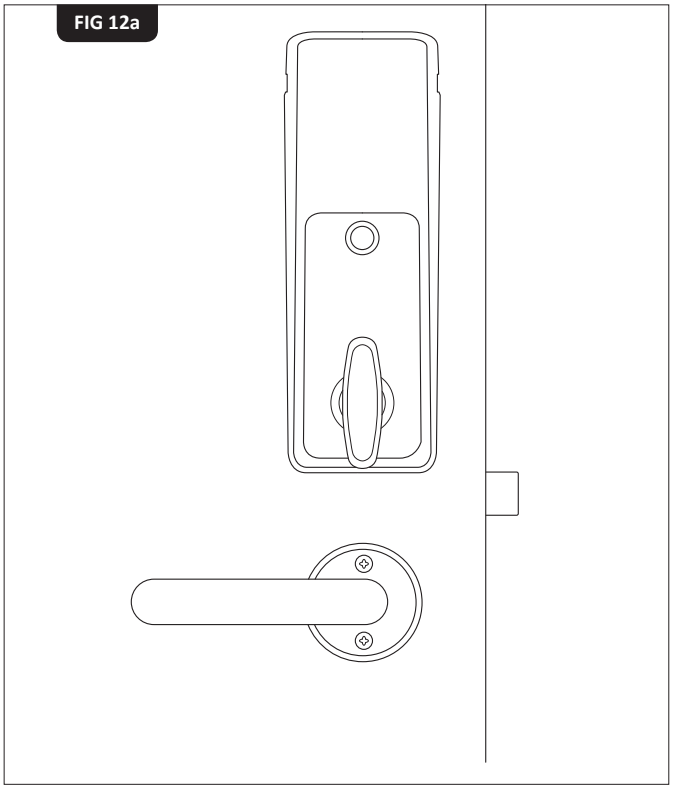

FIG 12b

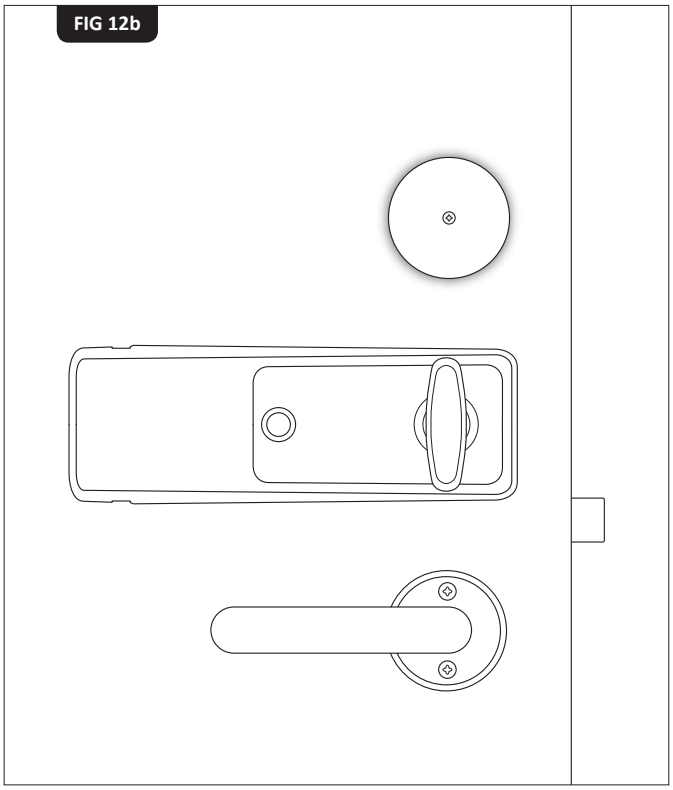

13. Skruva de tre fästskruvarna tills enheten sitter ordentligt *(Fig. 13)*. Kontrollera att det går lätt att låsa och låsa upp vredet.

FIG 13

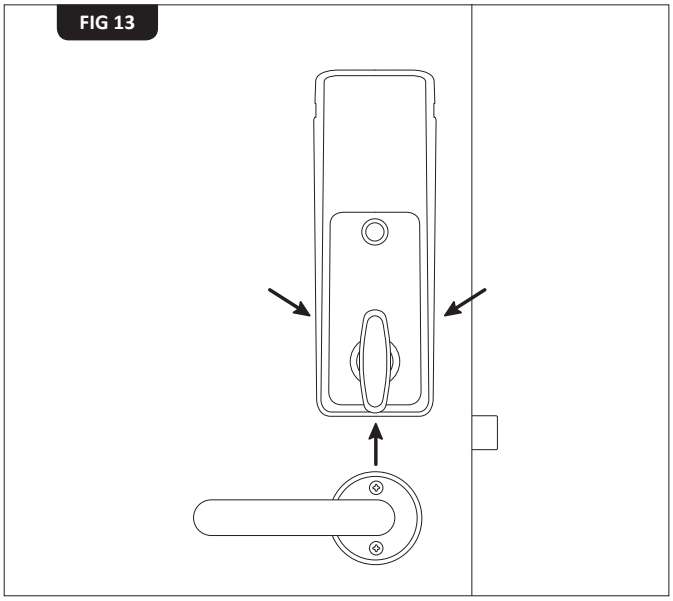

Stabilisering på ojämn ytterdörr

14. Om enheten på grund av ytterdörrens ojämnheter inte sitter fast tillfredställande kan en mycket liten fästspik (kan köpas separat) spikas fast i dörren. Spiken spikas i hålet upptill på insidan i enhetens bottenplatta. *(Fig. 14)*

OBS! Enheten får ej förflyttas vid spikning på grund av att enheten då kan hamna i fel position i förhållande till vredmedbringaren i dörren.

FIG 14

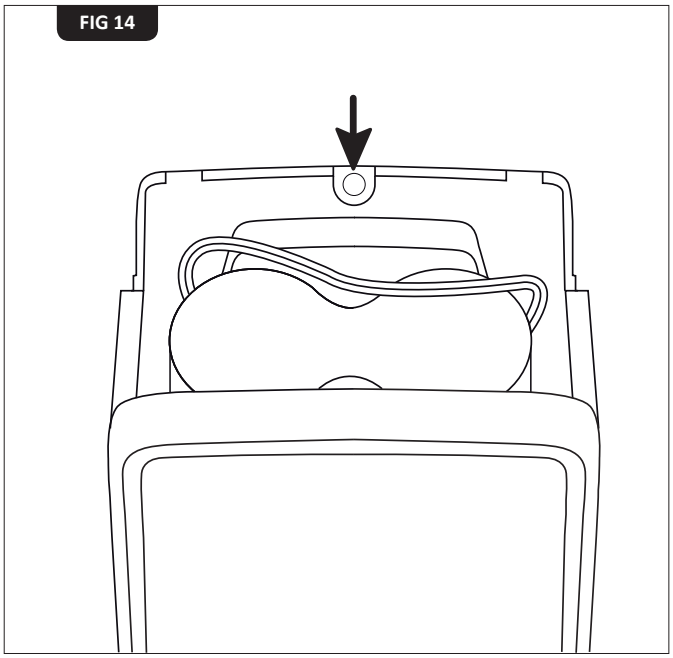

© PHONIRO SYSTEMS AB • MONTERINGSANVISNING-SE PHONIRO LOCK BASE TYP ASSA Doc No151102

15. Om ytterdörren har en list som förhindrar fastsättning av enheten kan en distansplatta (kan köpas separat) användas. Denna placeras på dörren innan fästflänsen fästes med piggarna mot enheten. *(Fig. 15)*

FIG 15

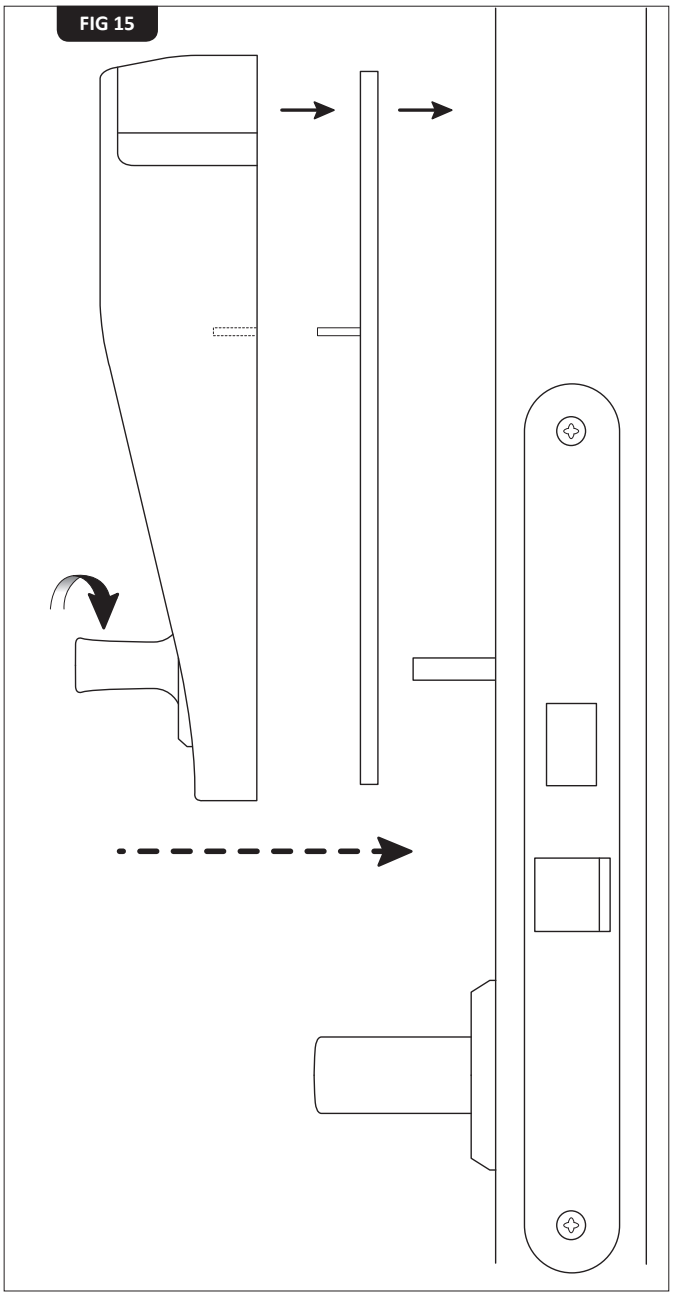

FÖRVARING AV BEFINTLIGT LÅS

Placera överblivna delar och detaljerna från det befintliga dörrlåset i kartongen som Phoniro Lock Base levererades i. Detta för att säkeställa möjligheten att återställa dörren i ursprungligt skick vid nedmontering av Phoniro Lock Base. Förvaring
av kartongen enligt de interna rutinerna.

ISÄTTNING AV SLADDBATTTERI

16. (A) Koppla ihop batteriet med enheten *(Fig. 16)*

17. (B) Placera det sammankopplade batteriet i enheten *(Fig. 17)*. Sätt på batteriluckan.

FIG 16

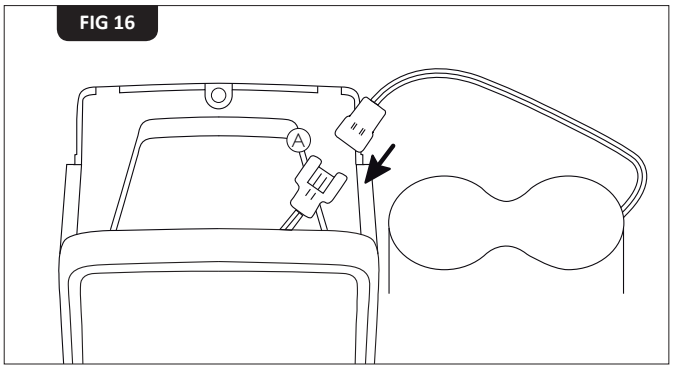

FIG 17

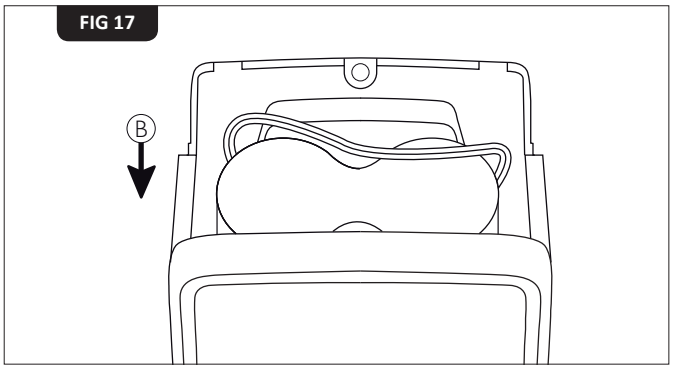

SKRUVAR TILL BATTERILOCK

Batteriluckan kan skruvas fast för att förhindra att den avlägsnas till exempel genom skadegörelse. Använd en borr för att perforera batteriluckan i övre delen på utmärkt skåra. Skruva därefter in batteriskruvarna (kan köpas separat) på båda sidorna. *(Fig. 18)*

FIG 18

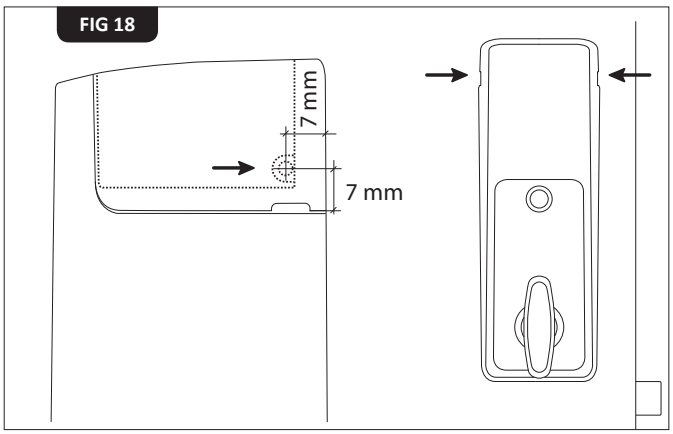

© PHONIRO SYSTEMS AB • MONTERINGSANVISNING-SE PHONIRO LOCK BASE TYP ASSA Doc No151102

REFERENSKÖRNING

Phoniro Lock Base skall referensköras på dörren efter montering för att parametrarna ”låst läge” och ”upplåst läge” skall ställas in. Vid referenskörning måste enheten vara monterad på den dörr den skall sitta på.

Det finns två olika typer av referenskörning beroende på vilken befintlig låskista dörren har. Man skiljer på regellås och fallås. Skillnaden görs genom att knappen på låsenheten hålls intryckt olika länge.

1a. *Regellås & hakregellås:*
- Dra isär kopplingen på batteriet.
- Tryck till på knappen på enheten.
- Koppla ihop batteriet med enheten *(Se fig 16)*.
- Tryck och håll in knappen på enheten inom 2 sekunder (medan knappen fortfarande lyser grönt fast ljus).
- **Släpp knappen innan det har pipit tre gånger,** *(se Fig. 19)*.

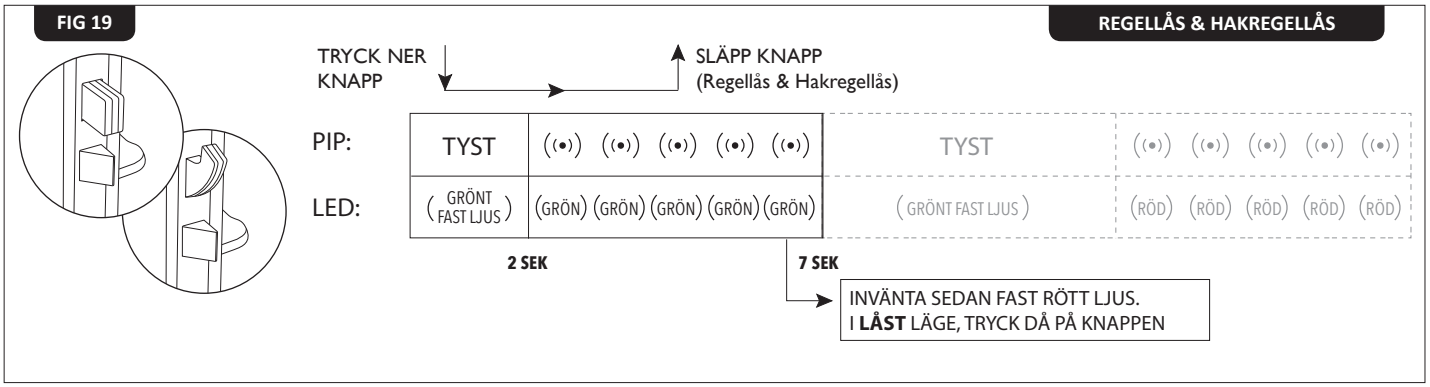

1b. *Fallås*
- Dra isär kopplingen på batteriet.
- Tryck till på knappen på enheten.
- Koppla ihop batteriet med enheten *(Se fig 16)*.
- Tryck och håll in knappen på enheten inom 2 sekunder (medan knappen fortfarande lyser grönt fast ljus).
- **Släpp knappen efter det har pipit fem gånger och tystnad följer och innan den börjar pipa igen,** *(se Fig. 20)*.

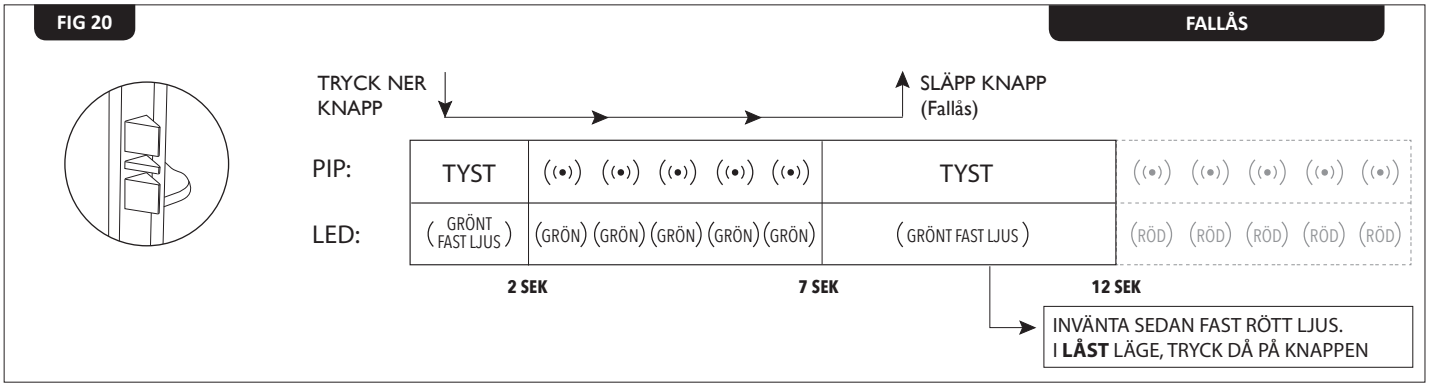

2 Ange när låset befinner sig i låst läge genom att trycka på knappen på enheten **när knappen lyser rött och låset samtidigt är i låst läge**.

Enheten avger ett dubbelt pip som kvittens på att dörrens låsta position har registrerats och gör ytterligare en lås-och upplåsning för att därefter stanna i låst position. Referenskörningen är klar!

© PHONIRO SYSTEMS AB • MONTERINGSANVISNING-SE PHONIRO LOCK BASE TYP ASSA Doc No151102

NOLLSTÄLLNING

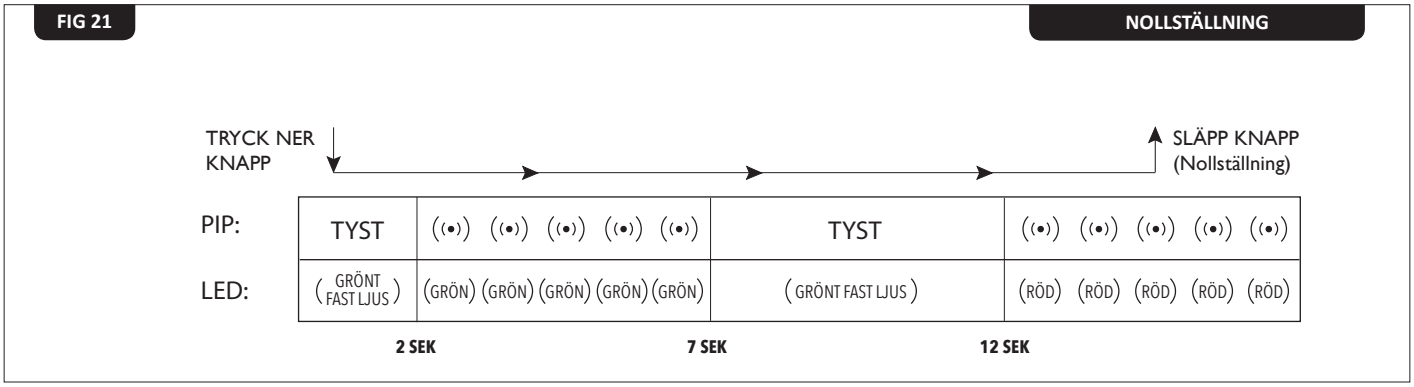

- Dra isär kopplingen på batteriet.
- Tryck till på knappen på enheten.
- Koppla ihop batteriet med enheten *(Se fig 16)*.
- Tryck och håll in knappen på låsenheten inom 2 sekunder (medan knappen fortfarande lyser grönt fast ljus).
- **Släpp knappen efter 3:e pipet i andra omgången (när det blinkar rött.),** *(se Fig. 21)*.
  (Låset kvitterar nollställningen genom 3 blinkningar med röd + grön.)

© PHONIRO SYSTEMS AB • MONTERINGSANVISNING-SE PHONIRO LOCK BASE TYP ASSA Doc No151102

FELSÖKNING

Enheten går långsamt/trögt
- Kontrollera att vredmedbringaren är centrerad i fästflänsen *(se sid 6).*
- Dags att byta batteri.

Enheten går på fel håll
- Gör en referenskörning. Se sid. 10.

Enheten går inte alls
- Batteriet är slut.

SUPPORT

Kontakta support om inget av ovanstående fungerar.
Var beredd på att uppge låsets serienummer.

GARANTI

Phoniro Systems lämnar 12 månaders garanti under avtalsperioden enligt villkor som gäller från respektive tillverkare och omfattar endast fabrikationsfel som påverkar produktens funktionalitet. Garantin gäller endast fel som finns vid leverans-tidpunkten eller som uppkommer under garantitiden. Garantin omfattar inte förslitning eller förändring av produkten som uteslutande är en följd av normal förslitning.

Phoniro Systems svarar inte för fel som uppkommit genom att produkten inte skötts eller brukats i enlighet med givna anvisningar, produkten utsatts för onormalt brukande eller liknande förhållande, produkten vanvårdats, produkten varit utsatt för olyckshändelse eller annan yttre påverkan eller att produten varit utsatt för överspänning i följd av åska eller blixt eller liknande förhållande. Åberopande av garantin ska ske omedelbart efter det att fel eller funktionsstörning konstaterats och produkten ska utan dröjsmål insändas till Phoniro Systems.

Phoniro Systems ansvarar inte i något sammanhang för fel och/eller driftsstörningar hos levererad produkt som uteslutande kan hänföras till kommunens driftsmiljö.

KORT OM BATTERILIVSLÄNGDEN

Batterilivslängden påverkas hur mycket dörr och låsenhet används samt av:

· Vilken typ av lås som sitter på dörren, hur trögt detta lås är.

· Temperaturen där låsenheten sitter. Är det kallt (t.ex. i en icke uppvärmd tambur) påverkas batterikapaciteten negativt. Enheten är optimerad för att sitta inomhus d.v.s. i en temperatur mellan 0° C till 40° C.

CE

Denna produkt uppfyller väsentliga krav och övriga relevanta bestämmelser i direktiv 1999/5/EU (R&TTE) och 2002/95/EC (ROHS).

ÅTERVINNING

Symbolen som visas här och på produkten betyder att produkten klassas som elektronisk utrustning och inte får kastas bland hushållsavfallet. WEEE-direktivet (2002/96/EC) har kommit till för att återvinna produkter på bästa sätt för att minska miljöpåverkan, ta hand om skadliga substanser och minimera avfall. Om du vill kassera din låskontroll lämnar du den till din lokala återvinningsstation.

© PHONIRO SYSTEMS AB • MONTERINGSANVISNING-SE PHONIRO LOCK BASE TYP ASSA Doc No151102

- [ ] **Efter referenskörning** – dra tillbaka vredet så motorn släpper och vredet frikopplas. (Denna punkt gäller endast modell 350).
- [ ] **Sök upp enheten med hjälp av mobilen** – stämmer numret med antecknat nr? Visar serienummer, t.ex. KE08050012.
- [ ] **Svarar enheten på knackning?** – gul diod lyser under knappen.
- [ ] **Svarar enheten på knapptryckning?** – röd/grön diod lyser.
- [ ] **Gör en upplåsning** med mobiltelefonen från insidan av dörren.
- [ ] **Gör en låsning** med mobiltelefonen från insidan av dörren.
- [ ] **Knacka** och ställ dig 2 m från dörren. Gör en upplåsning från utsidan av dörren.
- [ ] **Tryck på knappen**, stäng dörren och ställ dig 2 m från dörren gör en låsning. Kontrollera att dörren är låst.

Om behov finns att justera knackkänslighet eller motorstyrka på en enhet justeras detta med hjälp av montörens mobilapplikation.

SUPPORT

Kontakta Phoniro Support på telefon 010-456 72 20 vid problem med systemet. Vi finns här för att hjälpa dig.

Phoniro Systems AB | Rörkullsvägen 4 | 302 41 Halmstad | Vxl 010-4567 200 | Fax 010-4567 299 | info@phoniro.se | www.phoniro.se