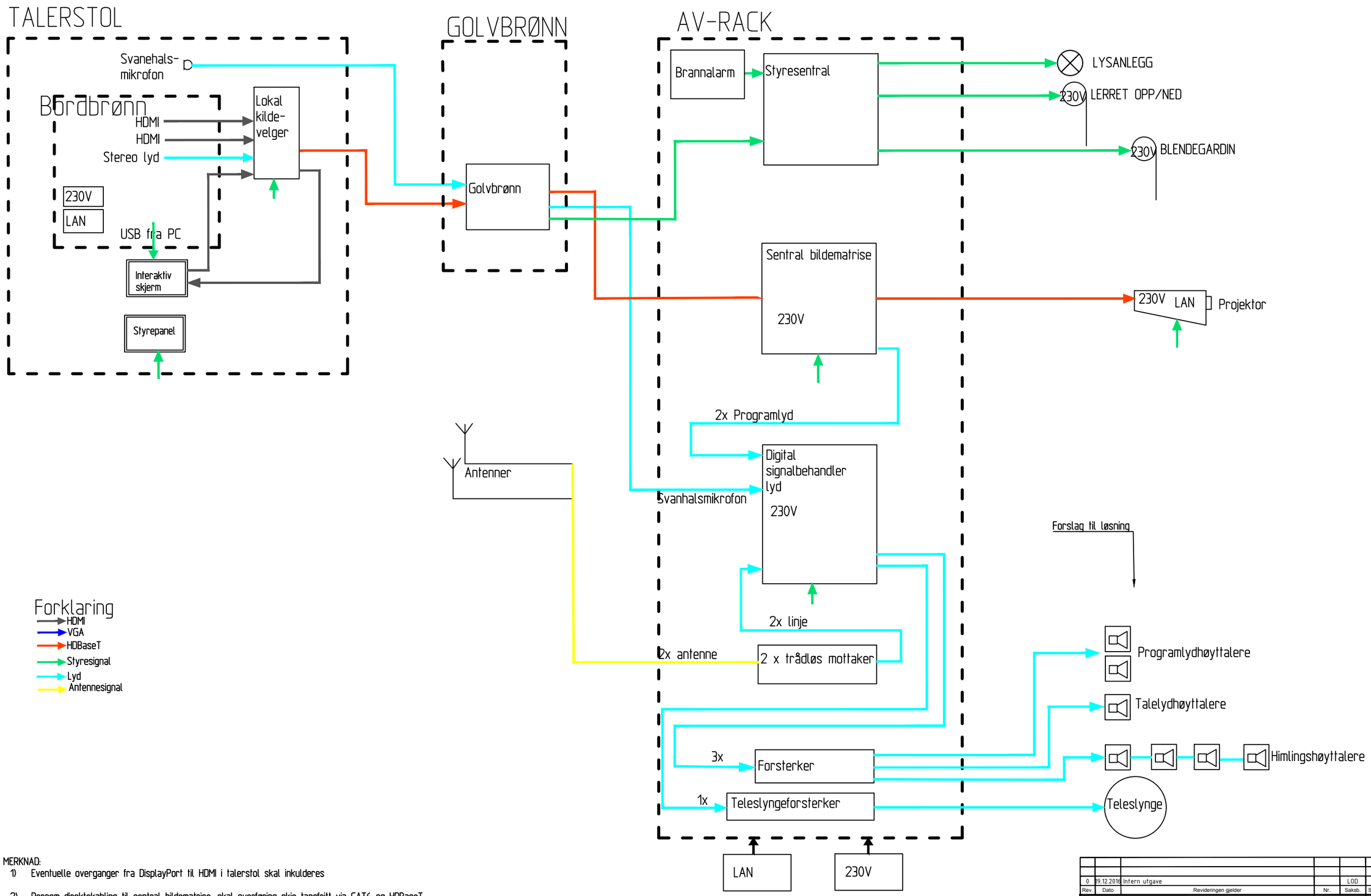

MERKNAD:

1) Eventuelle overganger fra DisplayPort til HDMI i talerstol skal inkulderes

2) Dersom direktekabling til sentral bildematrise, skal overføring skje tapsfritt via CAT6 og HDBaseT

3) Prinsippskjemaet viser 1 golvbrønn. Dersom flere gulvbrønner skal talerstol/undervisningsbord kunne koples til alle golvbrønner, og systemet automatisk gjenkjenne hvilken golvbrønn som er i bruk.

Rev.	Dato	Revideringen gjelder	Nr.	Saksb.	Sidem.k.	Oppdr.a.
0	19.12.2016	Intern utgave		LOD	SVHE	LOD

Akershus fylkeskommune

Prinsippskjema AV-anlegg
Auditorium

Tegnet av: LOD
Saksbehandler: LOD
Sidemannskontr.: SVHE
Oppdragsansvarlig: LOD
Fag: AV-anlegg
Målestokk:
Dato: 19.12.2016

COWI

Oppdragsnr.: A092431
Status: Tilbudstegning
Tegning nr.: T70-1
Rev.: 0