PROFIL NR		132.500	148.500
PROFILHØYDE		5.436	5.530
VERTIKALKURVATUR		-1 %	
HORISONTALKURVATUR	R=-287	R=∞	
TVERRFALL H.K.J.B.K.—	6%		
TVERRFALL V.K.J.B.K.—			

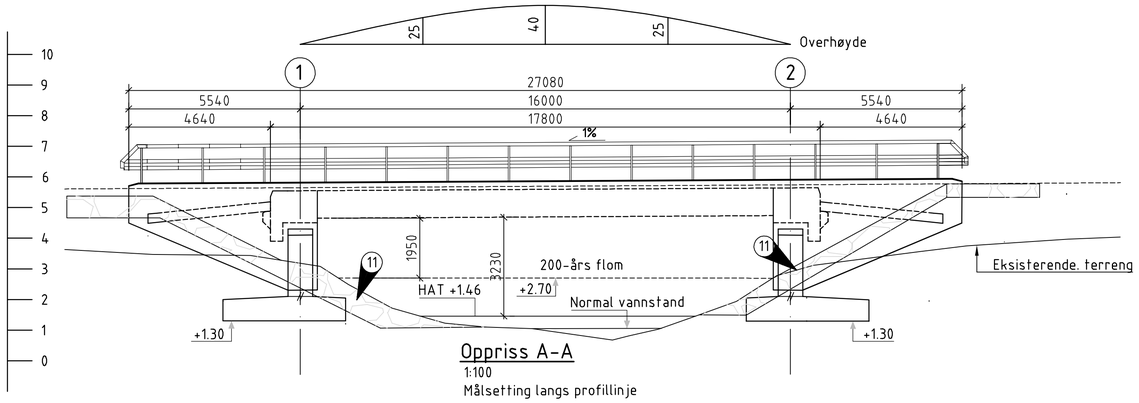

Oppriss A-A

1:100

Målsetting langs profillinje

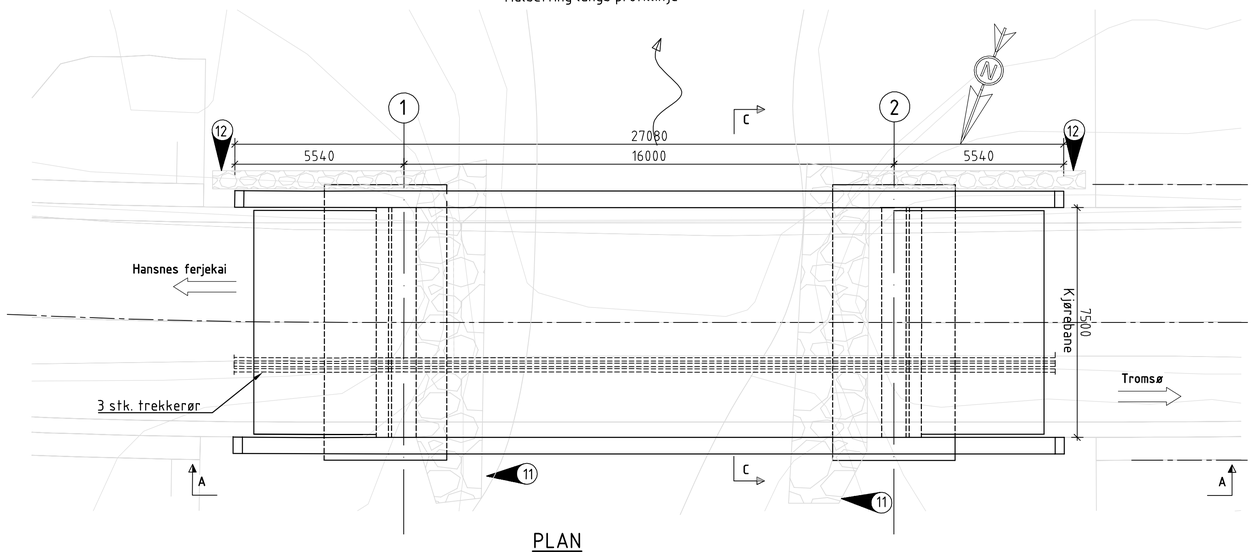

PLAN

1:100

Interimsveg er ikke vist

Målsetting langs profillinje

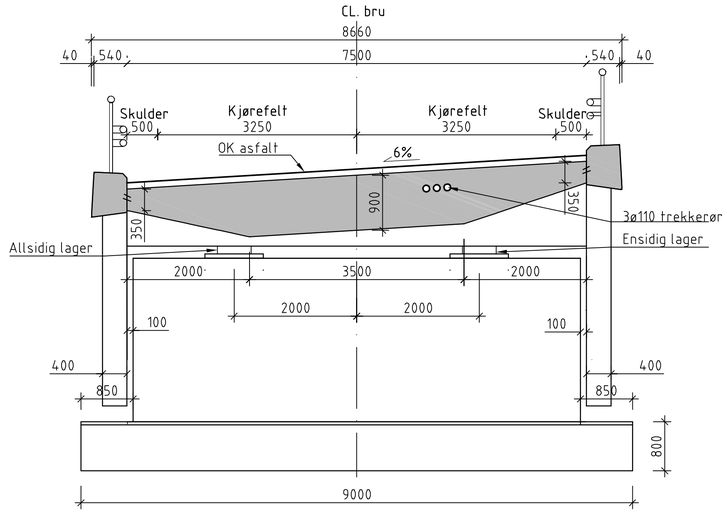

Snitt C-C

1:50

Merknader:

1. Generelt:
   Årstall for ferdigstillelse: Antatt 2024.
   Veg på bru: Fv. 863
   ÅDT 784, fartsgrense 80km/h.
   Vegklasse: HØ1-Utbedring
   Under bru: Hjørnelva
   Ettspenns platebru i slakkarmert betong.
   Nøyaktighetsklasse B iht. håndbok R762 Prosesskode 2(2018), for kantdrager benyttes nøyaktighetsklasse A.
   Utførelsesklasse 3 iht. NS-EN 13670 (2010).
2. Regelverk:
   Vegnormal N400 Bruprosjektering (1. januar 2023)
   Vegnormal N100 Veg- og gateutforming (2023).
   Vegnormal N101 Trafikksikkerhet sideterreng og vegsikringsutstyr (4.april 2022)
   Håndbok R762 Prosesskode 2 (2018).
   Håndbok V426 Prefabrikkerte brubjelker (2019)
3. Lastdata:
   SVV 2010 (Eurokoder)
   Brua er dimensjonert for LM3, sentrisk kjøring uten annen trafikk på brua.
   Dimensjonerende belegningsvekt veg: 3,5 kN/m^2.
4. Typiske materialkvaliteter:
   Plasstøpt betong: B45 SV-Standard.
   Armering: B500NC og B500NCR.
   Rustfritt stål: A4-80 (NS-EN ISO 3506) og 1.4404 (NS-EN 10088).
5. Fundamentering:
   Direkte fundamentering på masseutskifting.
   Masser i fundamentområdet består av sandig, siltig, leirig materiale med løse laget forekommer det fast lagrede morenematerialer.
   Berg under brua ligger omtrent ved kote -4.8.
   Det skal utføres masseutskifting med sprengstein ned til min. 1,5m i dybde under fundamentene. Det skal benyttes knuste steinmaterialer av pukk og kult med sortering 22/120 og følgende krav til korngradering:
   - nedre siktstørrelse d: 22 mm;
   - øvre siktstørrelse D: 120 mm;
   - minimum som passerer 180 mm 1,4D: 98 %;
   - minimum som passerer 250 mm 2D: 100 %;
   - maksimum som passerer 11,2 mm 0,5d: 5 %.

   Oppbygging av fyllmasser inntil konstruksjoner kan utføres som vist i samlingen av Brudetaljer i Vegnormal N400.
6. Belegning:
   Belegningsklasse A3-4, bindlag og slitelag Ab16, total tykkelse 100 mm.
7. Rekkverk:
   Brurekkverk med styrkeklasse H2, h ≥ 1200 og med godkjent overgang til vegrekkverk iht. håndbok N101.
8. Lagre:
   Fastlager og ensidig bevegelig lager i akse 1.
   Ensidig og allsidig bevegelig lager i akse 2.
9. Fuger: Ingen
10. Overhøyde er vist i oppriss i mm. Eventuell overhøyde pga. deformasjoner i forskaling/MSS skal ivaretas av entreprenør.

(11) Plastring

(12) Steinsatte rener, referes til VA ifc-modell.

Henvisninger:

3D Modell:

54-0050_dok7.ifc	f-bru_Hjørn bru_form
54-0050_dok8.ifc	f-bru_Hjørn bru_armering
54-0050_dok9.ifc	f-bru_Hjørn bru_byggegrop

Tegninger:

C101	Plantegning, vegmodell 10000 og 60000
C102	Lengdeprofil, vegmodell 10000 og 60000
K102	IDV, Hjørn bru

Revisjon	Revisjonen gjelder	Utarb	Kontr	Godkjent	Rev dato
02	3. oversendelse til teknisk godkjenning	JM	RH/SM	AT	16.01.2024

Troms og Finnmark fylkeskommune
Romssa ja Finnmárkku fylkkagielda
Tromssan ja Finnmarkun fylkinkomuuni

FV863 Hjørn bru

Fv. 863, Hjørn bru (54-0050)
Oversiktstegning

Til godkjenning

Tegningsdato	22.09.2023
Bestiller	Tor Erlend Pedersen
Produsert for	TFFK
Produsert av	AFRY
Prosjektnummer	D0129158
Prosjektfasenummer	-
Arkivreferanse	-
Målestokk A1-format	Som vist
Byggverksnummer	54-0050
Koordinatsystem	EUREF89 NTM19/NN2000
Tegningsnummer/ revisjonsbokstav	K101 02

Utarbeidet av	Kontrollert av	Godkjent av	Konsulentarkiv
JM	RH/SM	AT	D0129158