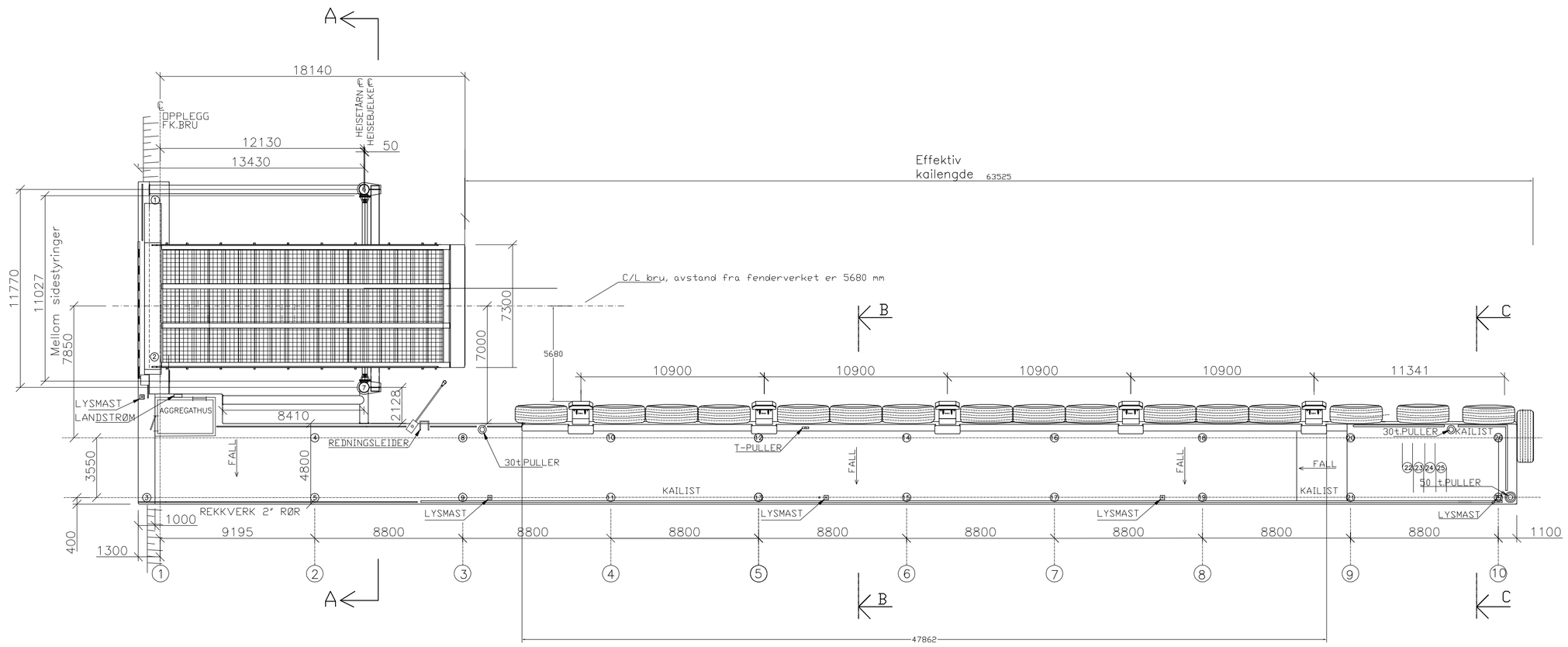

PLAN
1:100

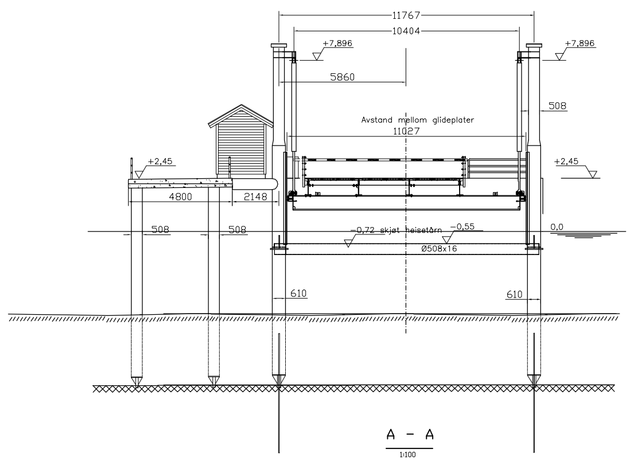

A – A
1:100

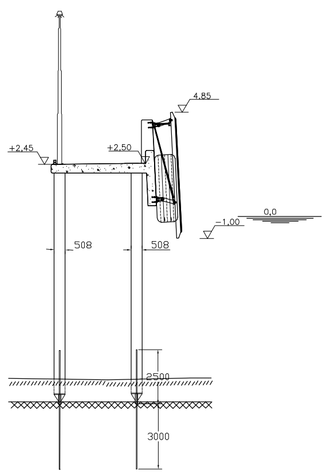

B – B
1:100

Stålkjernepel monteres i 4 skråpeler, ytterst på kaia.
Dimensjom Ø120 mm.
Forankres min 5 meter med i fjell, og føres opp i kaiplata.

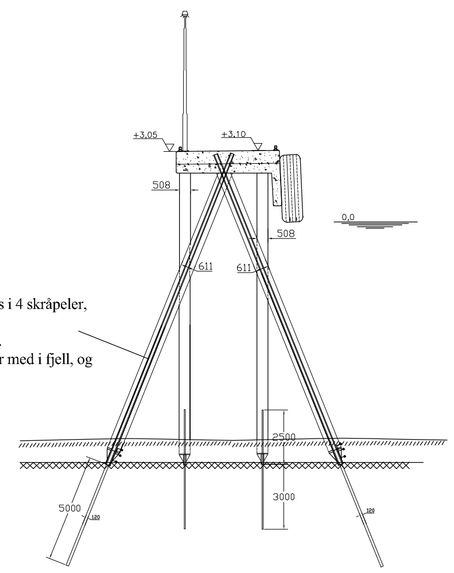

C – C

A1-tegninger har målestokk som vist.
A3-tegninger har halv målestokk.

Revisjon	Revisjonen gjelder	Utarb	Kontr	Godkjent	Rev. dato

Statens vegvesen

Fv 867 Stornes ferjekai
Parsell Fv 867 Stornes ferjeleie

Plan og snitt

Arbeidstegning

Tegningsdato	26.04.2010
Bestiller	Fred Erik Fredly
Produsert for	Region Nord
Produsert av	Bru
PROF-nummer	19R0867R_002
Arkivnummer	2010030760
Byggverksnummer	19 - 2744
Målestokk A1	1:200
Tegningsnummer/ revisjonsbokstav	K-01

Utarbeidet av	Kontrollert av	Godkjent av	Konsulentarkiv
Kjelil Løding			