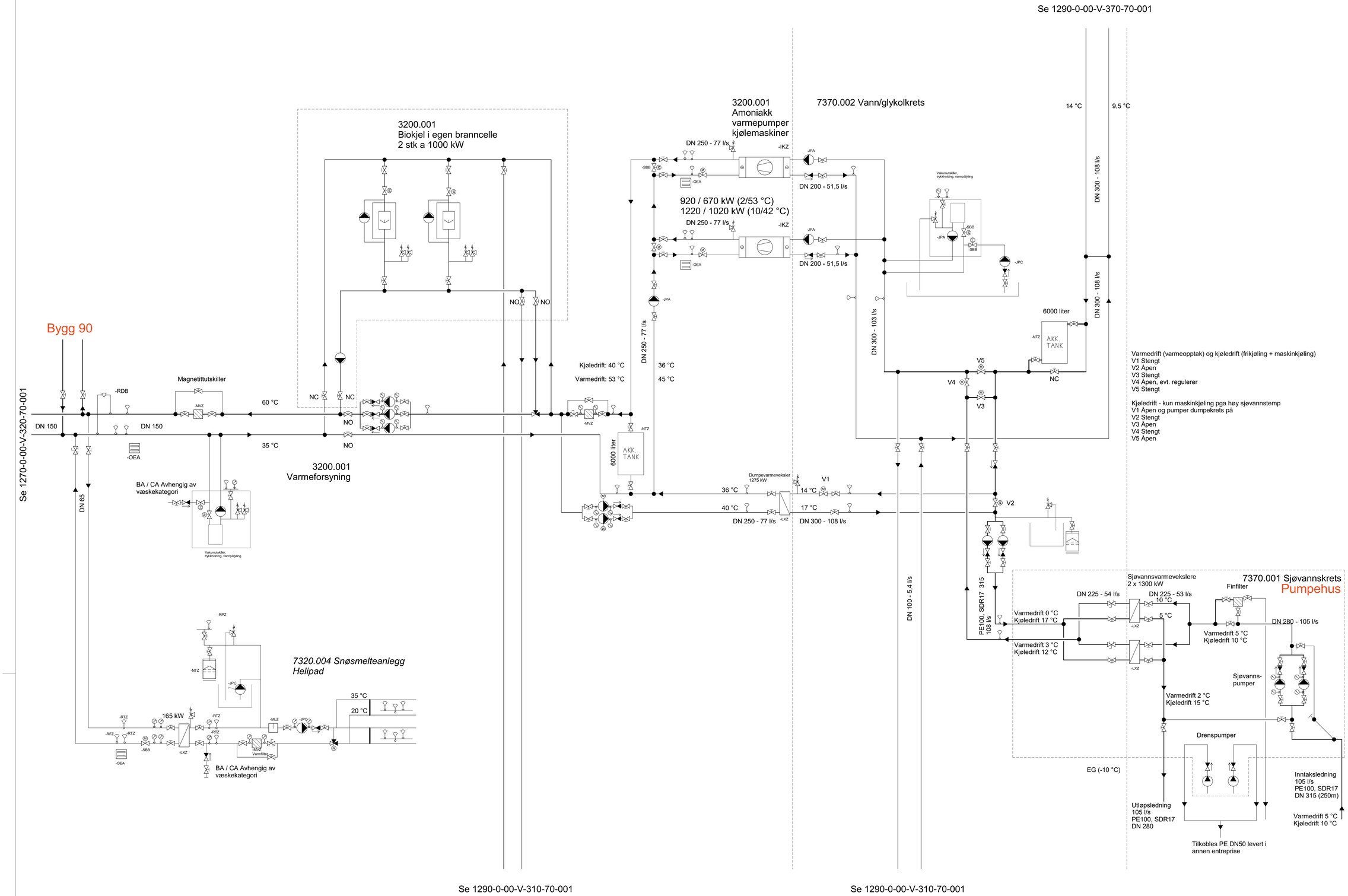

SYMBOLISTE IKKE INNLEGGG

-RHZ Fukktfølelsesgiver	-RHZ Fukktgrenseføler
-RYE Røykdetektor	-RYE Røykdetektor
-RKE Snøfeller	-RKE Regnføler
-RNZ Nivåsgiver	-RNZ Nivåbryter
-RTZ Strømmingsgiver	-RTZ Mengdemåler
-RTZ Temperaturgiver	-RTZ Termometer
-RPZ Trykkgiver	-RPZ Manometer
-RVZ Differansetrykk giver	-RVZ Differansetrykk måler
-AXZ Magnet -SBB Regulerventil, motorstyrt	-OEZ Energimåler
-AXZ Motor -SBB Regulerventil, motorstyrt	-JPC Pumpe
-AXZ Gassmagnet, motorstyrt	-JPB Avløps pumpe
-AXZ Pneumatisk -SBB Regulerventil, motorstyrt	-MVZ Vann filter
-AXZ Manetisk -SBB Regulerventil, motorstyrt	-MLZ Luftskiller
-AXZ Automatisk -SBB Regulerventil, motorstyrt	-LRZ Frekvensomformer
-SVZ Sluspeventil	-LHZ Varmeflate
-SNZ Stengeventil	-LCZ Fancoil
-SSZ Tilbakeslagsventil	-LFZ Forvarmer
-SAZ Regulerventil, manuell	-LEZ Kondensator
-SBB Regulerventil, motorstyrt	-LKZ Varme kabeltrar
-SFZ Differansetrykkregulator	-IEZ Elektrisyst
-SVZ Sikkerhetsventil	-IKZ Kuldeaggregat
-SJZ Trykkreduksjonsventil	-LXZ Varmevekslar
Ekspansjonskar åpent	-IFZ Kjøl for fast brennsel
-NTZ Ekspansjonskar membran	-IOZ Kjøl for flytende brennsel
-NTZ Ekspansjonskar med trykk	-IBZ Kjøl for gass brennsel
Ekspansjonskar uten trykk	

Rev.	Dato	Beskrivelse	Tegn	Kontr
I	06.09.21	Tilbud	JoSe	OSI

Byggr. | Område | Etasje | Fag | Fagkode | Tg.type | Løpenr | Rev.
1290-0-00-V-320-70-001 | 1

Prosjekterende:

- ARK : Arkitema Architects. St. Olavs Gate 27. 0166 Oslo +47 22 99 44 50
- LARK : Arkitema Architects. St. Olavs Gate 27. 0166 Oslo +47 22 99 44 50
- ARK : RATIO. Drammensveien 130. 0277 Oslo +47 41 52 1111
- RIB : COWI A/S. Otto Nielsens veg 12. 7052 Trondheim +47 02694
- RIVA : COWI A/S. Otto Nielsens veg 12. 7052 Trondheim +47 02694
- RIBr : COWI A/S. Otto Nielsens veg 12. 7052 Trondheim +47 02694
- RIBra: COWI A/S. Otto Nielsens veg 12. 7052 Trondheim +47 02694
- RIE : COWI A/S. Otto Nielsens veg 12. 7052 Trondheim +47 02694
- RIAu: COWI A/S. Otto Nielsens veg 12. 7052 Trondheim +47 02694
- RIV : COWI A/S. Otto Nielsens veg 12. 7052 Trondheim +47 02694
- RIG : COWI A/S. Otto Nielsens veg 12. 7052 Trondheim +47 02694

ARKITEMA ARCHITECTS — St. Olavs Gate 27. 0166 Oslo +47 22 99 44 50
RATIO — Drammensveien 130. 0277 Oslo +47 41 52 1111
COWI — Otto Nielsens veg 12. 0277 Trondheim +47 02694

Lokasjonsfigur:

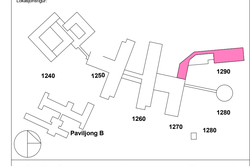

SNR - Sjukehuset Nordmøre og Romsdal

G.nr: 60 / B.nr.: 45

Tiltakshaver:

SYKEHUSBYGG — HELSE MØRE OG ROMSDAL

Entreprenør:

Fase:	Tegnet:	Kontrollert:	Godkjent:
Anbud	JoSe	OSI	OE

Prosjekt nr:	Prosjektnr. for proj.	Dato opprettet:	Målestokk:	Format:
4212106	A229827	28.04.20	-	A0

SYSTEMSKJEMA VARMEANLEGG
Bygg 90, SJØVANN 7370.001
GLYKOLKURS 7370.002 VARME
3200.001, SNØSMELTE 7320.004

Tng.status:	Byggnr.	Område	Etasje	Fag	Fagkode	Tg.type	Løpenr.	Rev.
I	1290-0-00-V-320-70-001							1