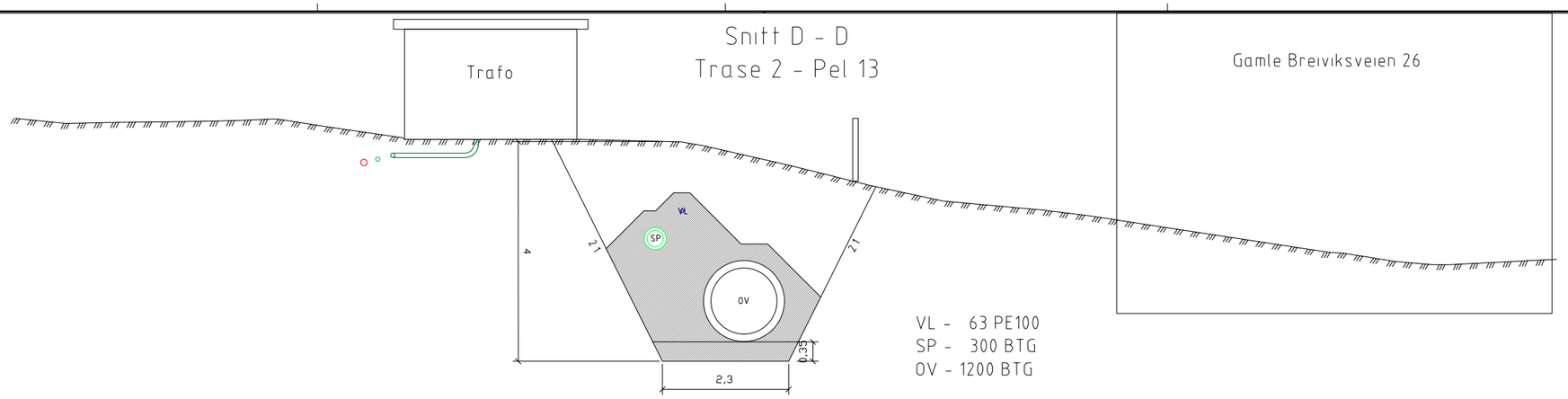

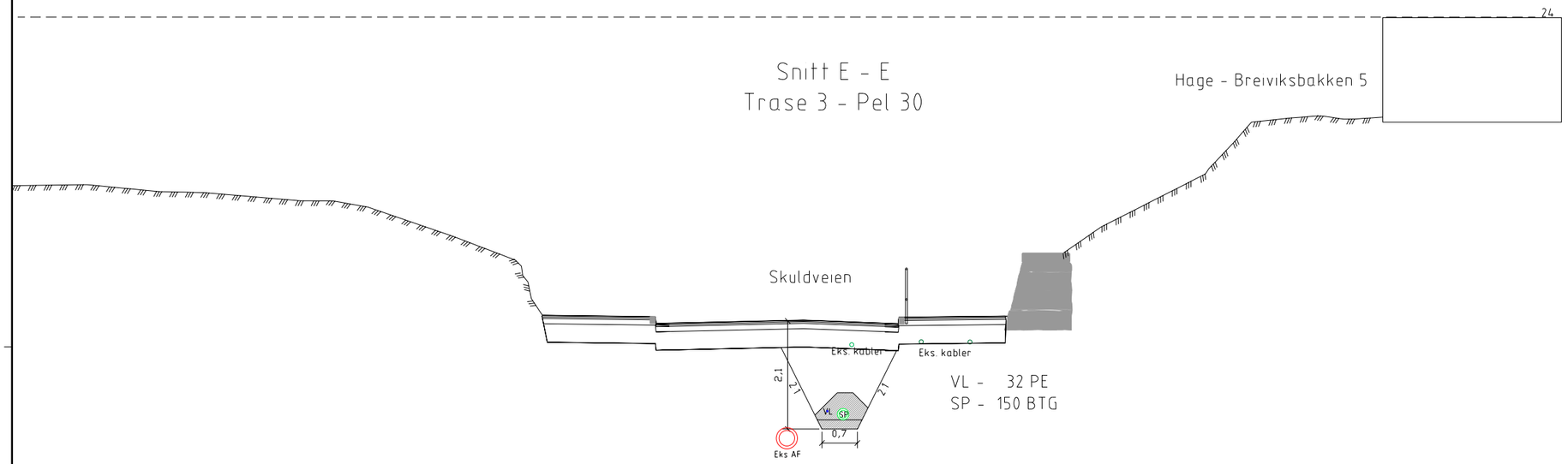

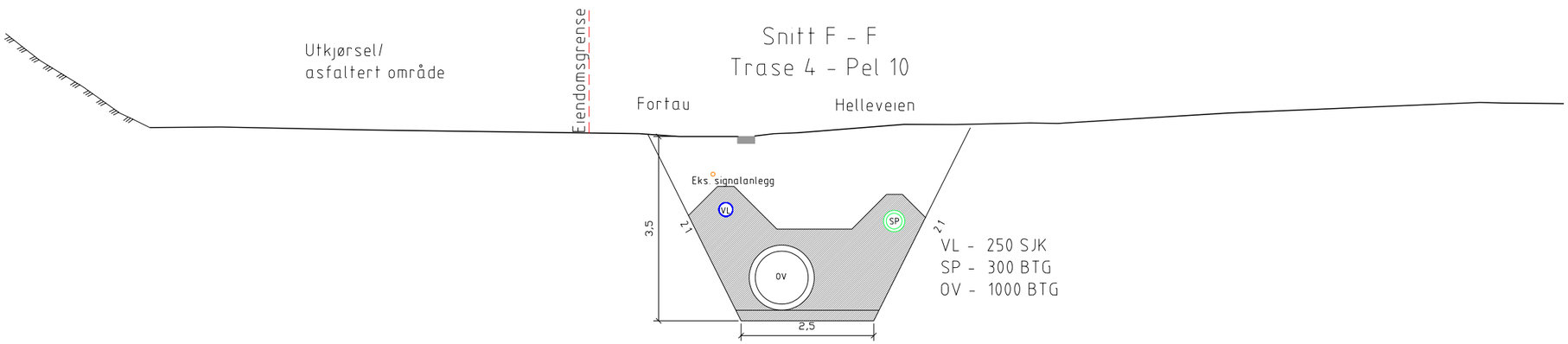

GRØFTEMASSER

Massene for fundament, sidefylling og gjenfylling skal være iht. Bergen kommunes VA-Norm

Fundament = 8 - 11, 11-16 eller 8-16
Sidefylling = 8 - 11, 11-16 eller 8-16
Beskyttelseslag =8-11, 11-16 eller 8-16, til 0,30 m over øverste rør

Dersom det er dårlige masser, skal det legges fiberduk for separasjon omkring ledningssonen. Dvs. , bunn, vegger og over sidefylling med overlapp på 1,0 m. omkring fundament og sidefylling

Plassbehov/Grøftebredde

Til grøfteside:
200mm ved DN < 225mm
250mm ved 225mm < DN < 350mm
350mm ved 350mm < DN < 700mm
425mm ved 700mm < DN < 1200mm
500mm ved 1200mm < DN

Mellom rør
200mm ved DN < 225mm
200mm ved 225mm < DN < 350mm
250mm ved 350mm < DN < 700mm
400mm ved 700mm < DN < 1200mm

Fundament
150mm ved DN < 400mm
200mm ved 400mm < DN < 1200mm (300mm ved harde grunnforhold)
350mm ved 1200mm < DN < 2000mm (400mm ved harde grunnforhold)

Avstand mellom VA-ledninger og eventuelle kabler skal være min. 1,0m. Ang. Kabler: Her må det taes hensyn til gjeldene forskrifter med tanke på grøfteoppbygging.

Fundament

Grus 8-16mm planert og komprimert slik at lendningen kan legges i sitt rette nivå med anlegg mot grøftegunnen i hele sin lengde. Det lages fordypninger under hver muffe. Det skal evt. fylles opp under nedre 1/3 av rør.

Sidefylling

Grus 8-16mm legges ut i jamntykke lag 100mm. Lagene pakkes på samme nivå på begge sider av ledningene. Sidefyllingen komprimeres opp til topp av øverste ledning.

Beskyttelseslag

Gruss 8 - 16 mm som legges ut i jamntykke lag. Lagene komprimeres opp til topp beskyttelseslag.

Gjenfylling over ledningssonen

Tilgjengelige masser med maks steinstørrelse 300 mm (50kg). Røtter, kvister, byggeavfall o.l. skal ikke forekomme. Der grøften ligger i veg eller fortau skal tilbakefylling utføres som beskrevet for vegbygging.

Tilbakefylling kan utføres maskinelt når dette utføres uten at ledningsanleggene påføres skader eller forskyvninger i grøften.

Rev.	Revisjon gjelder	Rev.dato	Utarb.	Kontr.
A-01	Anbudstegning	02.07.21	ML	FT

Prosjekt
Overvann i Breviksbakken

Oppdragsgiver: Bergen kommune
Oppdragstaker: asplan viak

Prosjektfase: **Anbudstegning**

Dato	Oppdragsnr. AV	Koordinatsystem	Høydereferanse
30.04.20	615086-14	UTM32	NN2000

Utført av	Kontrollert av	Godkjent av	Målestokk	Format
ML	FT	TM	1:50	A1

Grøftesnitt
Skuldveien - Helleveien
Snitt D - D, E - E, F - F

Tegningsnummer: HS (Fag) (Type) (Etg.) 102 (Løpenr.)
Revisjon: A-01