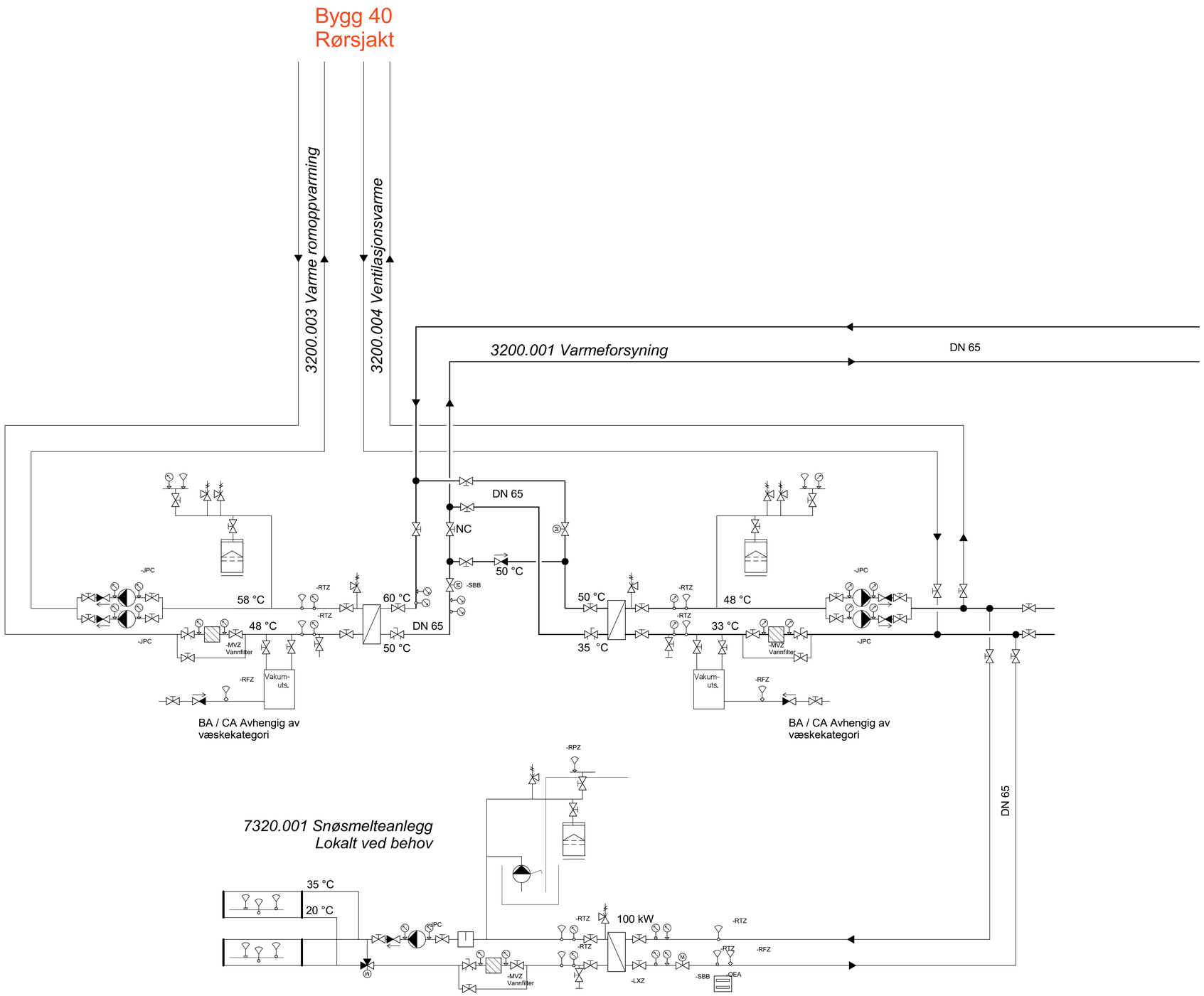

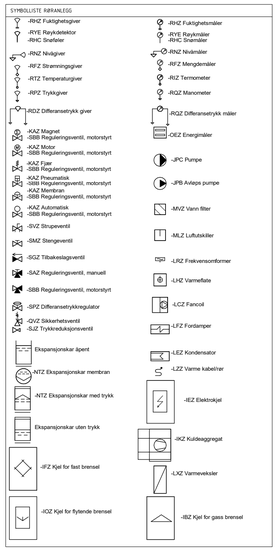

Rev.	Dato	Beskrivelse	Tegn	Kontr
1	07.10.21	Tilbud	JoSe	OSt

Byggnr. Område Etasje Fag Fagkode Tg.type Løpenr: 1240-0-00-V-320-70-001 — Rev. 1

Prosjekterende:

- ARK : Arkitema Architects. St. Olavs Gate 27. 0166 Oslo +47 22 99 44 50
- ARK : RATIO. Drammensveien 130. 0277 Oslo +47 41 52 1111
- LARK : Arkitema Architects. St. Olavs Gate 27. 0166 Oslo +47 22 99 44 50
- RIB : COWI A/S. Otto Nielsens veg 12. 7052 Trondheim +47 02694
- RIVA : COWI A/S. Otto Nielsens veg 12. 7052 Trondheim +47 02694
- RIBr : COWI A/S. Otto Nielsens veg 12. 7052 Trondheim +47 02694
- RIBra: COWI A/S. Otto Nielsens veg 12. 7052 Trondheim +47 02694
- RIE : COWI A/S. Otto Nielsens veg 12. 7052 Trondheim +47 02694
- RIAku: COWI A/S. Otto Nielsens veg 12. 7052 Trondheim +47 02694
- RIV : COWI A/S. Otto Nielsens veg 12. 7052 Trondheim +47 02694
- RIG : COWI A/S. Otto Nielsens veg 12. 7052 Trondheim +47 02694

ARKITEMA ARCHITECTS — St. Olavs Gate 27. 0166 Oslo +47 22 99 44 50

RATIO ARKITEKTER AS — Drammensveien 130. 0277 Oslo +47 41 52 1111

COWI — Otto Nielsens veg 12. 0277 Trondheim +47 02694

Lokasjonsfigur:

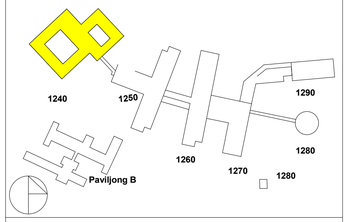

SNR - Sjukehuset Nordmøre og Romsdal

G.nr: 60 / B.nr.: 45

Tiltakshaver: SYKEHUSBYGG — HELSE MØRE OG ROMSDAL

Entreprenør:

Fase:	Tegnet:	Kontrollert:	Godkjent:
Anbud	JoSe	OSt	OE

Prosjekt nr:	Prosjektnr. for prosj.	Dato opprettet:	Målestokk:	Format:
4212106	A229827	28.04.20	-	A1

SYSTEMSKJEMA VARMEANLEGG
Bygg 40

Tegstatus:	Byggnr. Område Etasje Fag Fagkode Tg.type Løpenr.	Rev.
I	1240-0-00-V-320-70-001	1