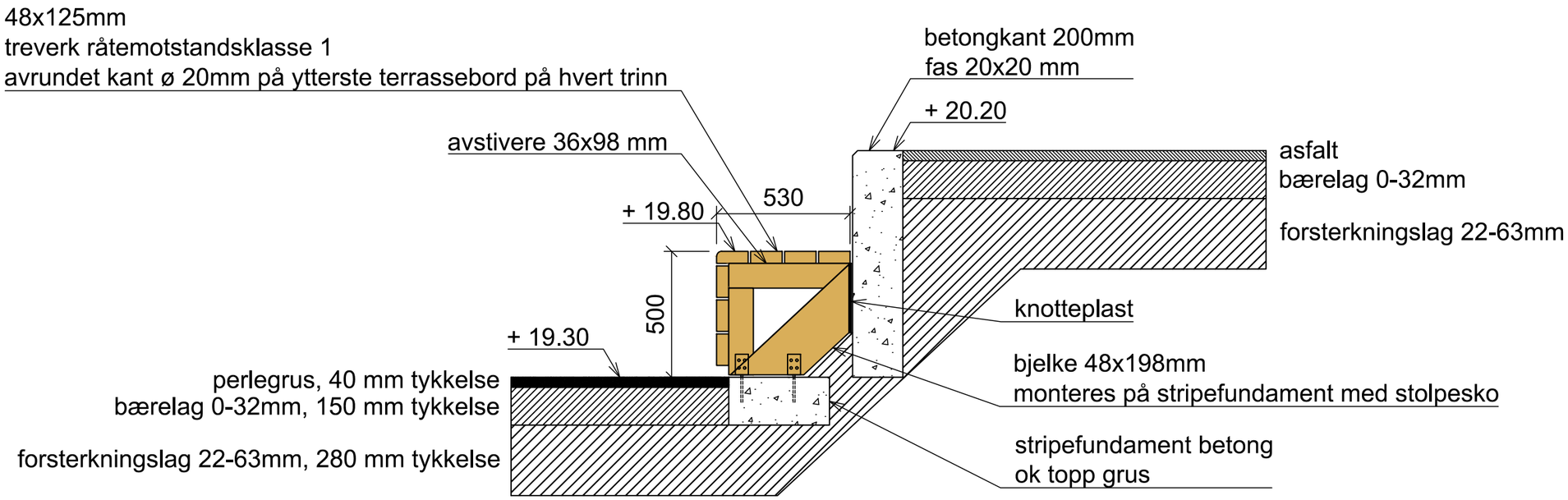

SNITT A-A' GJENNOM ETT TRINN

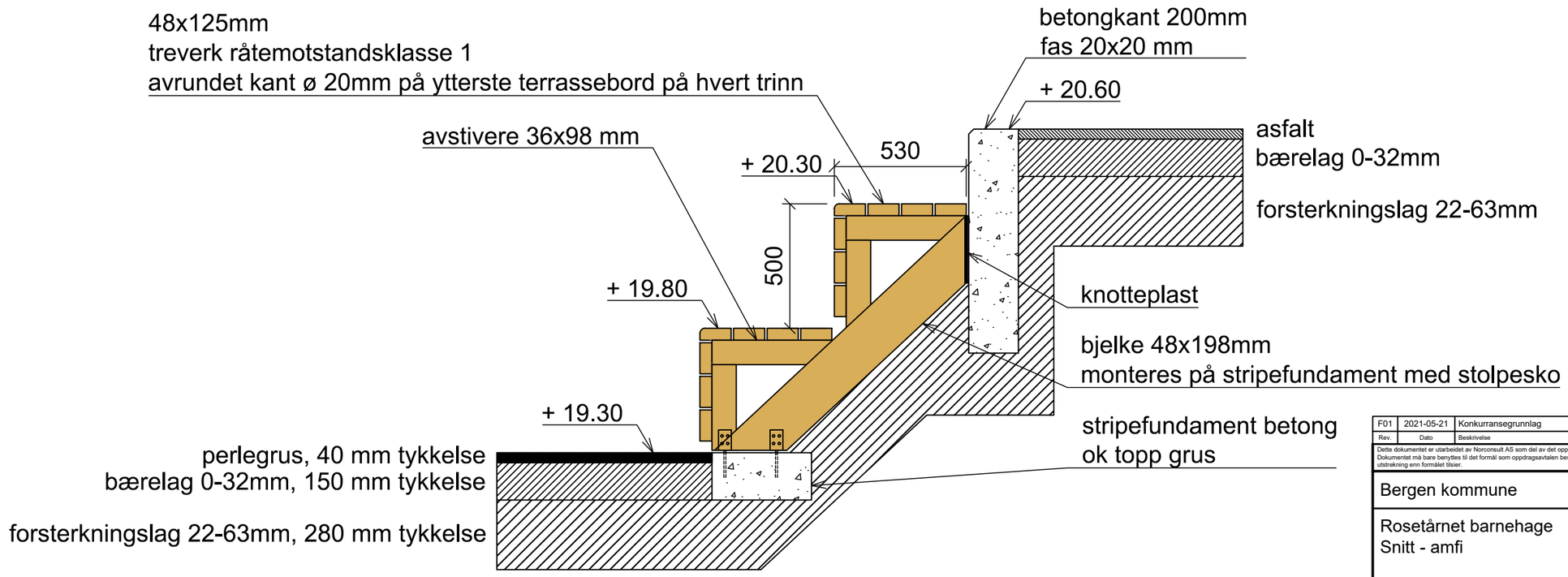

SNITT B-B' GJENNOM TO TRINN

Rev.	Dato	Beskrivelse	Utarbeidet	Fagkontroll	Godkjent
F01	2021-05-21	Konkurransegrunnlag	RuGjer	RunLav	KM

Dette dokumentet er utarbeidet av Norconsult AS som del av det oppdraget som fremgår nedenfor. Opphavsretten tilhører Norconsult AS. Dokumentet må bare benyttes til det formål som oppdragsavtalen beskriver, og må ikke kopieres eller gjøres tilgjengelig på annen måte eller i større utstrekning enn formålet tilsier.

Bergen kommune

Målestokk (gjelder A3): 1:20

Rosetårnet barnehage
Snitt - amfi

Norconsult

Oppdragsnummer	Tegningsnummer	Revisjon
5163698	L-77-40-08	F01

"N:\5163\5163698\BIM\520 Rosetårnet barnehage\LARK\Detaljer\Amfi detalje.dwg - KM - Plottet: 2021-05-30, 17:12:55 - LAYOUT = L-77-40-08"