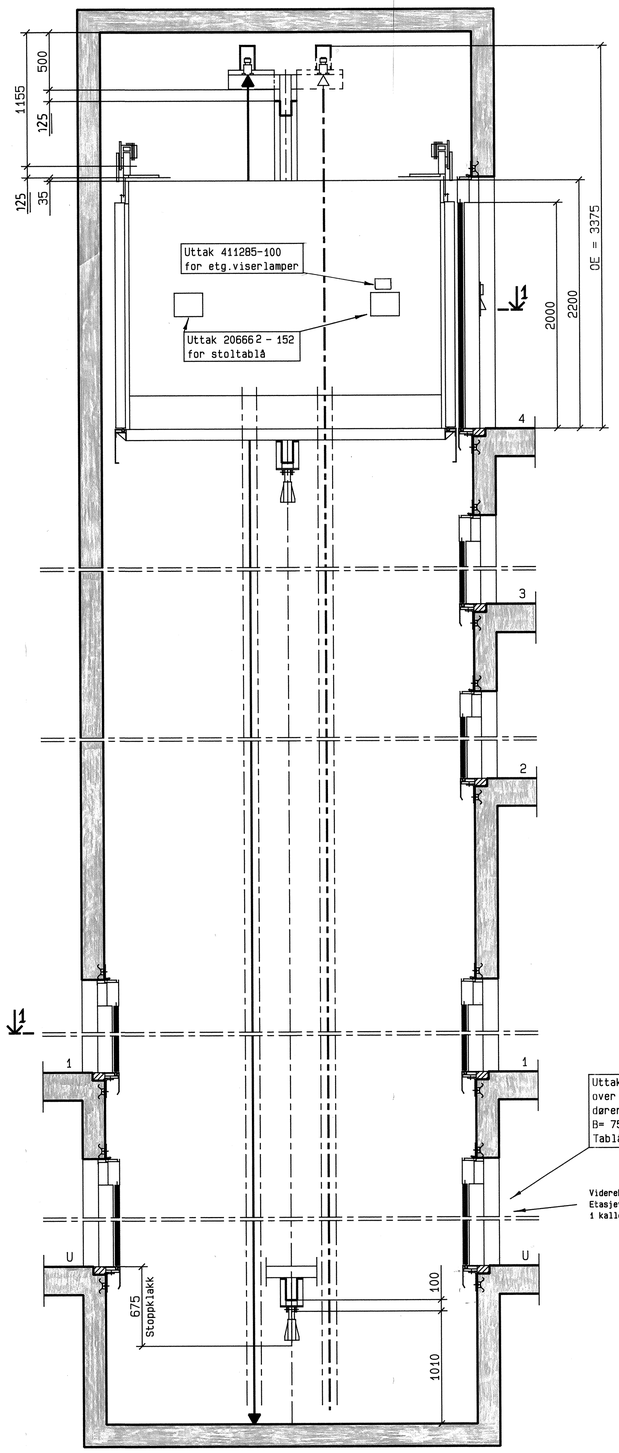

2-2

Prod.nr	Etasjebetegnelse.	Prod.nr
	4	7
	3	6
	2	5
2	1	4
1	U	3

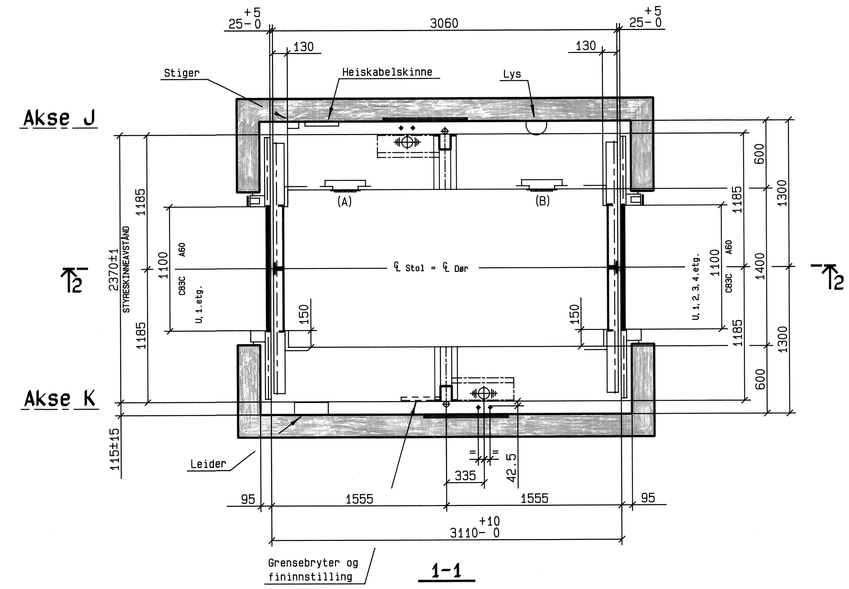

1-1

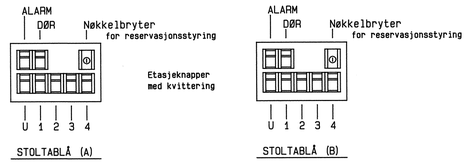

Betong

Støpes ved montasje

Indeks	Nr.	Forandringer	Dato
	2.	Korr. plassering etasjeviser i stol.	08.10.92 A/
	1.	Korr. mål i topp.	29.09.92 A/

BESØRGES AV BYGGHERREN :

Støpetoleranse, plassering av ankerskinner og utsparinger = +- 15mm.

Etterstøping, puss og maling.

Stillaser i sjakt.

Lampepunkter plasseres 0,5m fra bunn og topp av sjakt med max. 7m mellomrom.

Lysbryter for sjakt og maskinrom plasseres nær dør i maskinrom.

Ildsikker maskinromsdør med sylinderlås Trio Ving Y 226622. ~~THK. V 36550 HK.~~

Maskinromstemperatur : +15 C til +35 C. Varmeutv. i maskinrom: 1.0 kW/h.

Gulv i maskinrom pusses før heismontasje, og males med oljefast maling.

Ventilasjon av sjakt og maskinrom.

Ankerskinner leveres av : Reber Schindler Heis A/S — Innstøpes i vater i plan med sjaktvegg.

Type : VEMO P48/26 — L = 750 mm Antall : 46 stk; L = 1000 mm Antall : 28 stk

Leider i sjaktgruve leveres av : Reber Schindler Heis A/S

Anlegg nr. : 107846 — Kom. Nr. : 16.0101423

Last	: 2000 kg	Stopp	: 5 stk	Spenning :	3x230 V
H.høyde	: 13000 mm	Dører	: 7 stk	Stolvekt :	~ 1850 kg (tot)
Hastighet	: 0.47 m/s	Sylinder	: 2xEC 60-105	Motor :	24 kW (2750 o/min)
Børverdi	: 4.7 V			Start :	Y/D

Vare - personheis
LØVSTAKKEN SYKEHJEM
Bønes

Reber Schindler Heis A/S
Tlf.: (042) 55311 - N 4701 Vennesla

Schindler

Tegn. : 04.08.92 ek	Tegn. nr. : 107846.007	Målestokk : 1:25 1:50	Indeks 2.
Kontr.: 10.09.92 A/			