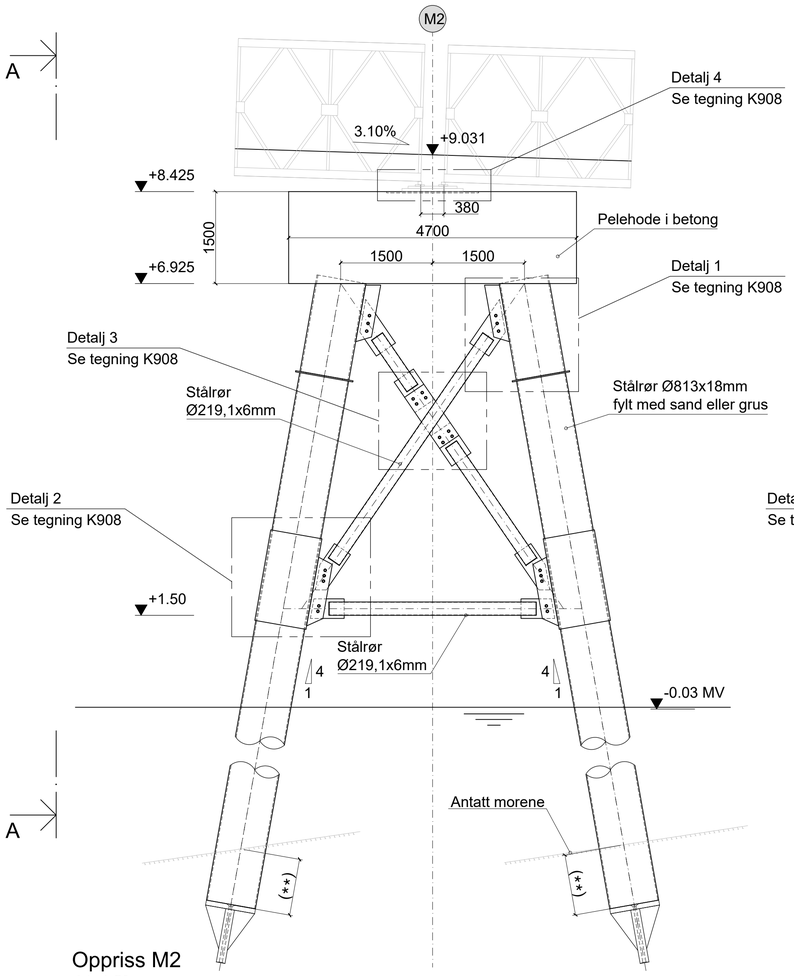

Oppriss M2

A1=1:50
A3=1:100

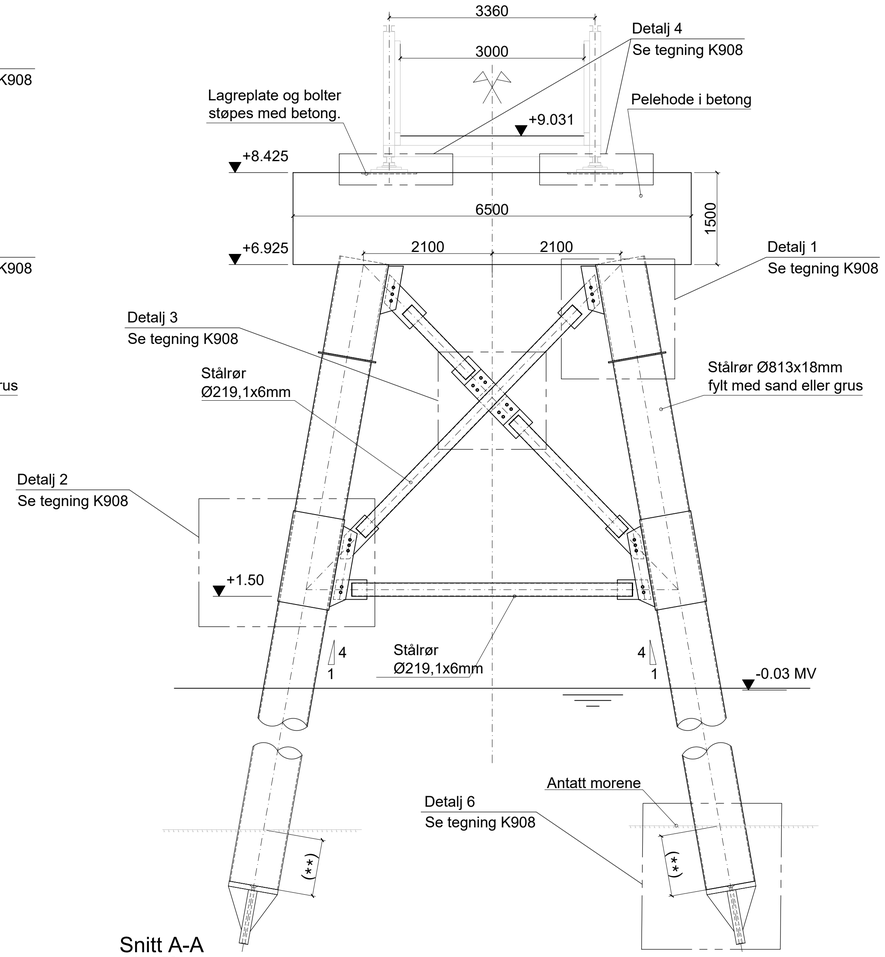

Snitt A-A

A1=1:50
A3=1:100

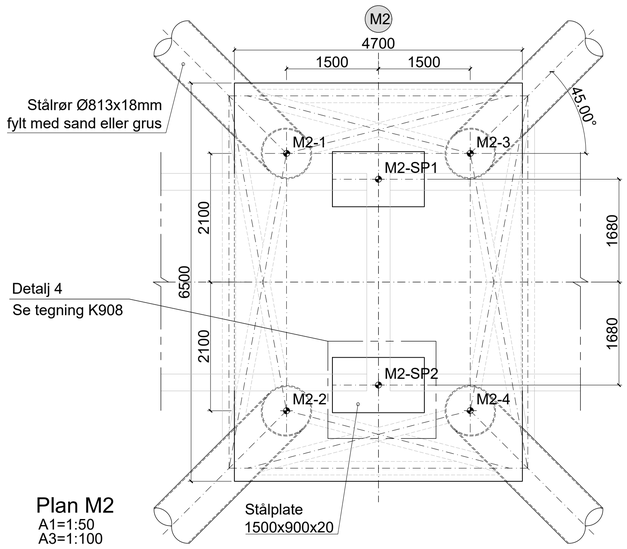

Plan M2

A1=1:50
A3=1:100

0 1 2 3 4 5 6 7 8 [m]

1:50 (A1)

Merknader

1. Generelt
   - Trafikk type: fotgjenere, sykler og brøyeutstyr/feieutstyr
   - Brutype: Mabey. SVV er ansvarlig for prosjektering
2. Prosjekteringsgrunnlag
   - SVV Håndbok N400 Bruprosjektering (2015) + NA Rundskriv 2017/09.
   - SVV Håndbok R762 Prosesskode 2 (2018).
   - Gjeldene eurokoder med tilhørende nasjonale tillegg.
3. Lastdata
   - Trafikklast på gangbru og tjenestekjøretøy NS-EN 1991-2: 2003+NA:2010
   - Påseglingslast: Brua er ikke dimensjonert mot skipskollisjon
4. Kontrollklasse: Normal kontroll iht. NS-EN 1990:2002.
5. Utførelse skal være i samsvar med Statens Vegvesens Prosesskode 2 og NS-EN 1992-1-1 + NA.
6. Utførelsesklasse: 2 iht. NS-EN 13670:2009+NA:2010.
7. Betongkonstruksjoner:
   Tørrstøp:
   - Fasthetsklasse: B45
   - Bestandighetsklasse: MF40
   - Betongspesifikasjon: SV-Standard
   - Eksponseringsklasse: XC4 (Pelehode)/XF3 (Landkar)
   - Bestandighetsklasse: MF40 (Pelehode)/ M60 (Landkar)
   - Utførsle etter NS-EN 13670:2009+NA:2010
   - Prosjekteringsklasse 2
   - Pålitelighetsklasse 2
   - Utførelsesklasse 2
   - Armering: Kvalitet B500NC

   Undervannsstøp:
   - Fasthetsklasse: B35
   - Bestandighetsklasse: M40
   - Betongspesifikasjon: AUV-betong
   - Armering: Kvalitet B500NC
8. Materialkrav for peler:
   Stålrørspeler og HP-peler:
   - Stålkvalitet i pelerør: S355J2H
   - Tørrstøp i peler: Som punkt 5.
   - Undervannsstøp i peler: Som i punkt 5.
   - Pelespiss: S355NL
   - Stalplate ø950x20mm (snitt C-C, tegning K908): S355J2-Z15s
9. Seilings løp

   -6,0m fri høyde
10. Toleranser for utføring av pel (iht. prosess 83.24, HB R762)
    a. Maksimalt tillatt avvik i horisontalplanet: 100 mm
    b. Maksimalt 0,2 % vinkelendring over 2 m rørlengde, eller minimum krumningsradius = 600 m regnet over 6 m lengde for retthet av nedboret fôringsrør/borehull i berg målt kontinuerlig i fôringsrør og borehull i berg under fôringsrør
    c. Maksimalt helningsavvik 2 % i enhver retning fra prosjektert peleakse

    Ved avvik fra ett eller flere krav skal byggherren avgjøre om pelen skal vrakes, eller supplerende peler settes.
11. Utførelse av avstivende bjelker.
    a. Før montering av avstivende bjelker må peler posisjon måles. Hvis nødvendig må stål konstruksjonen justeres.
12. Utførelse av pelehoder
    a. Minste avstand mellom stålrørs flate og pelehode kanten: 440mm
    b. Armerings lengde må justeres til endelig pelehode dimensjonene.
    c. Toleranser for plassering av utstøpt lagerplater:
    i. Lengderetning: + -25mm
    ii. Tverretning: + -10mm

Henvisninger

K-001 Bybrua. Oversikt	K-907 Akse M6. Geometri
K-901 Oversikt	K-908 Stål og pelehode. Detaljer I
K-904 Akse M3. Geometri	K-909 Stål og pelehode. Detaljer II
K-905 Akse M4. Geometri	K-906 Akse M5. Geometri

(**)Se tegning K901

Revisjon	Revisjonen gjelder	Utarb.	Kontr.	Godkjent	Rev. Dato

DRAMMEN KOMMUNE

Utarbeidet av

Bybrua

Midlertidig GS-Bru
Fundament og peler Akse M2
Geometri

Konkurransegrunnlag

Utarbeidet av	Kontrollert av	Godkjent av	Konsulentarkiv
RS	ACL	BO	19064

DEGREE OF FREEDOM
Degree of Freedom AS
Brennerveien 5
0182 Oslo

Koordinatsystem	EUREF89/NTM Sone 10/NN2000
Underkonsulent arkiv	
Tegningsdato	09.02.2021
Målestokk	1:50 (A1)
Tegningsnummer/ revisjonsbokstav	K-903