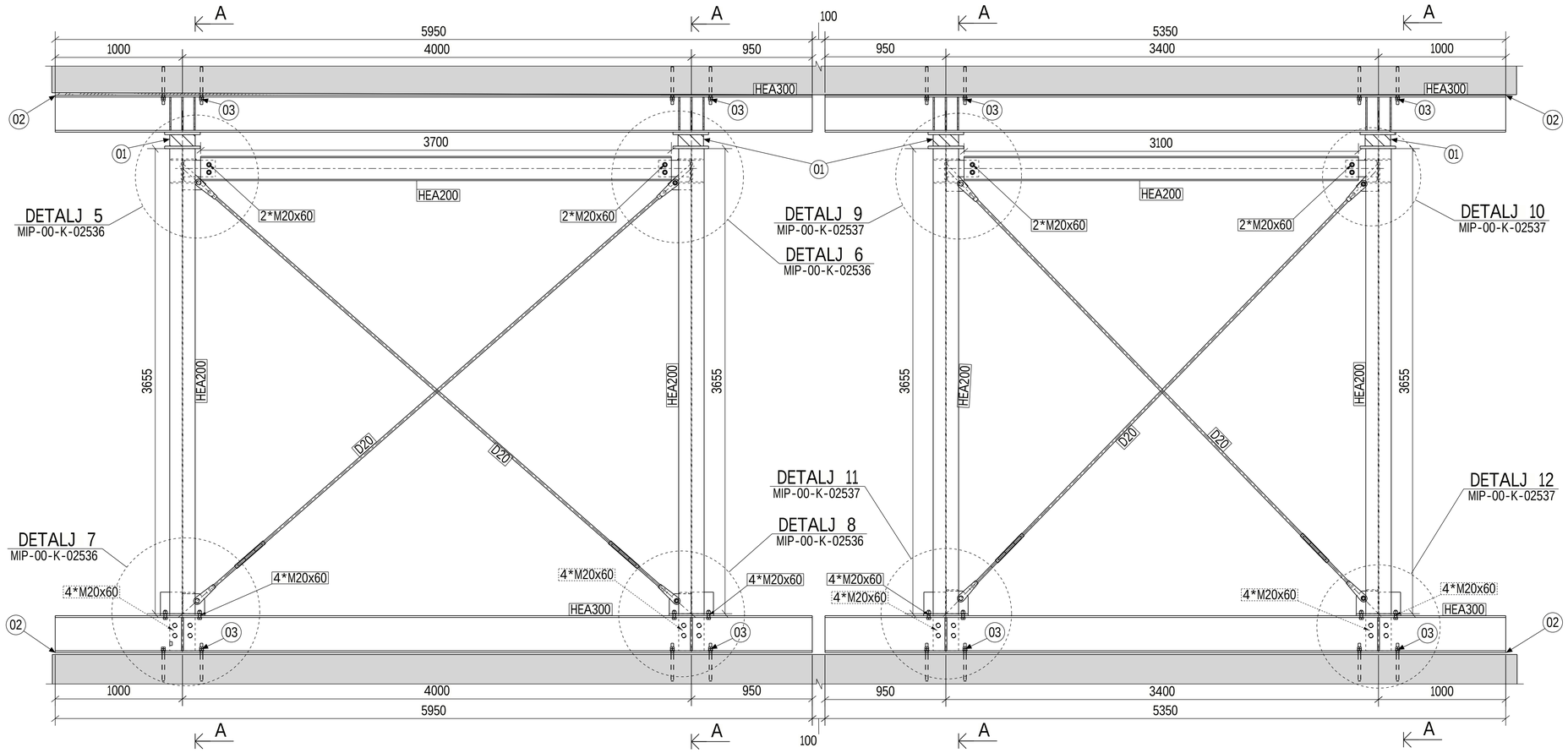

Oppriss avstivende stålkonstruksjon
1:20

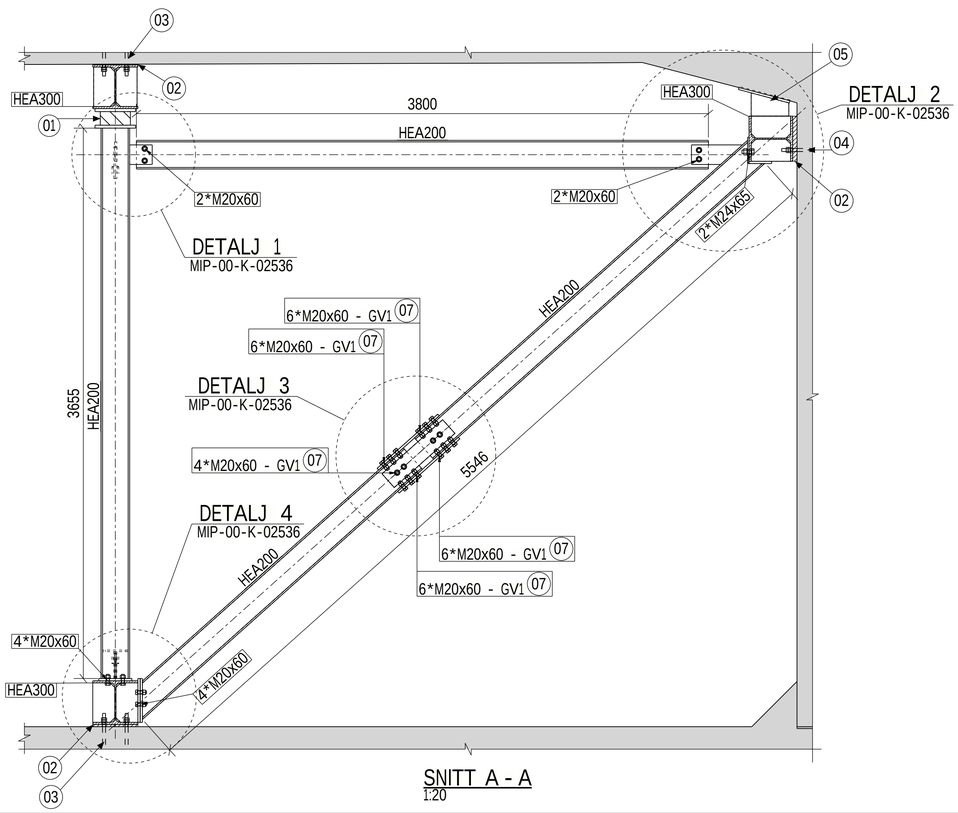

SNITT A - A
1:20

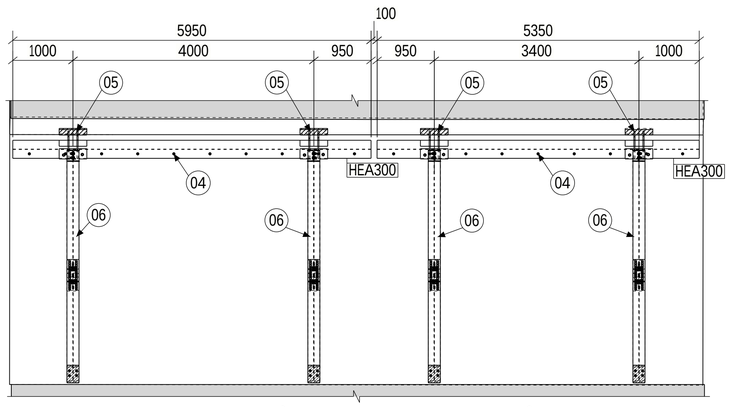

Oppriss avstivende stålkonstruksjon mot vegg på eks. kulvert
1:50

GENERELT

Avstivende stålkonstruksjon i eks. kulvert er en midlertidig konstruksjon.

Alle boltesett skal ha underlagsskive under både boltehode og mutter.

For avstivende konstruksjon i eksisterende kulvert benyttes følgende:
6 stk. HEA300 mot tak, bunnplate og vegg
4 stk. HEA200 som søyler
4 stk. HEA200 mellom Søyletopp og HEA300 på vegg
2 stk. HEA200 mellom søyler i langsgående retning

I tillegg kommer 4 stk. diagonaler av HEA200 som vist på snitt A-A

ANMERKNINGER

01 Hydraulisk løftesystem for oppressing av tak på kulvert. Totalt 4 stk løfteenheter. Opptredende karakteristisk trykkraft-kapasitet til enhetene: Fp,løft,k > 600 kN hver. Løftehøyde: Dh,løft < 100 mm. Dimensjonering og nødvendig detaljering av stålkonstruksjonen lokalt ved løfteenhetene foretas av entreprenøren. Entreprenøren skal så konferere med RIB-prosjekterende (Rambøll) om løsningen for løfteenhetene før disse tas i bruk.

02 Bjelke tilpasses ujevnheter i eksisterende konstruksjon ved bruk av foringsplater. Bjelkenes anleggsareal (inkl. foringsplater) mot betong i eksisterende kulvert må dekke minst 50 % av bjelkens samlede flensareal.

03 Langsgående HEA300 bjelker festes til tak og bunnplate i eksisterende kulvert med 4 stk. M20 bolter rundt hvert knutepunkt som gyses fast med HILTI-HIT RE500 eller tilsvarende. Minste innboringsdybde for ankere er 200 mm.

04 Langsgående HEA300 bjelker festes til vegg i eksisterende kulvert med bolter M20 c/c 600 mm som gyses fast med HILTI-HIT RE500 eller tilsvarende.
Innboringsdybde: dbor >= 200 mm < 400 mm

05 Kiler tilpasses mot voute på eksisterende kulvert og sveises fast til stiverplater på HEA300 bjelke.

06 Diagonal mellom HEA300 på bunnplate og vegg i eksisterende kulvert.

07 Oppspente bolter. Gruppe GV1 iht denne tegningen:
Diameter M20, oppspenningskraft: Fp,C = 137 kN
(full oppspenning iht NS-EN 1993-1-8).

HENVISNINGER

MIP-00-K-02521 - Oversiktstegning
MIP-00-K-02536 - Avstivende stålstruktur eksisterende kulvert. Detaljer
MIP-00-K-02537 - Avstivende stålstruktur eksisterende kulvert. Detaljer 2

STÅLKONSTRUKSJONER:			
MATERIALKVALITETER:		Konstruksjonsstål: NS-EN 10025-2	S355-J2-G3 min. f_{yk} = 355 MPa
	Ikke oppspente bolter:	Fasthetsklasse bolter: NS-EN ISO 4014	8.8
		Fasthetsklasse mutter: NS-EN ISO 4032	8
		Hardhetsklasse skiver: NS-EN ISO 7090	200
		Utføres som SL-forbindelse i kategori A iht NS-EN 1993-1-8 Tabell 3.2	
	Oppspente bolter:	Fasthetsklasse bolter: NS-EN ISO 14399-3	8.8 type HR
		Friksjonsklasse for forspente bolter: NS-EN 1993-1-8 Tabell 3.7	C (μ = 0,3)
		Fasthetsklasse mutter: NS-EN ISO 14399-3	10
		Hardhetsklasse skiver: NS-EN ISO 14399-5	300
		Utføres som GV-forbindelse i kategori C iht NS-EN 1993-1-8 Tabell 3.2. Oppspenningskraft til bolter iht. anmerkninger.	
	Forankringsbolter:	Helgjenget stål i fasthetsklasse: DIN 976-1/ NS-EN 3506-1	8.8
BEARBEIDING:		Toleranseklasse: NS-EN 1090-2, pkt. 11.3.2	1
		Utførelsesklasse: NS-EN 1090-2, pkt. 4.1.2	EXCL 2
KORROSIVITETSKAT.		Stål ute: NS-EN ISO 12944-2	C3
Stålkonstruksjoner skal leveres CE-merket iht. CPR/ NS-EN 1090-1			

Rev.	Dato	Revisjonen omhandler	Utarbeidet	Kontrollert	Godkjent
00B	27.11.2020	Tegning til uavhengig kontroll	EDNO	DAJM	KHROSL

Rambøll logo: RAMBØLL

Oppdragsgivers logo: NOME KOMMUNE

Nome GS-kulvert, fv. 3310 Strengenvegen
Nome kommune

Avstivende stålstruktur eksisterende kulvert
Oppriss og snitt

Utarbeidet / dato: EDNO / 27.11.2020
Oppdr. Arkiv nr.
Oppdrags nr.: 1350039498
Tegn. nr.: MIP-00-K-02535
Målestokk: A1: 1:20 / 1:50 / A3: halv målestokk
Sjekket. / dato: /
Filtrevn.:
Rev.: 00B

Tekla Structures

Originalformat: A1