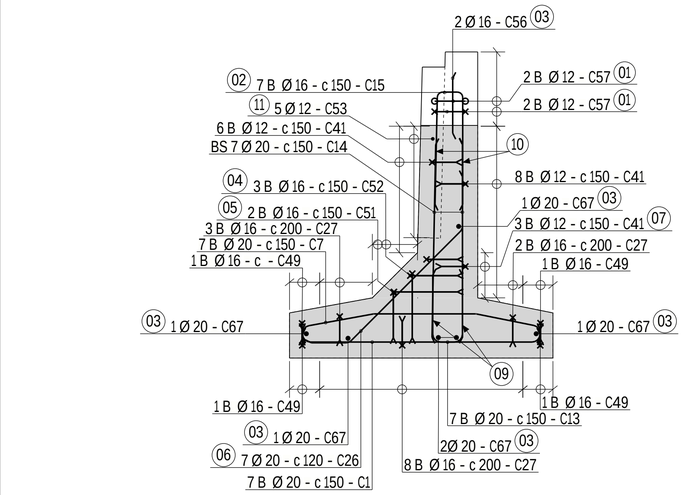

SNITT C - C
1:20

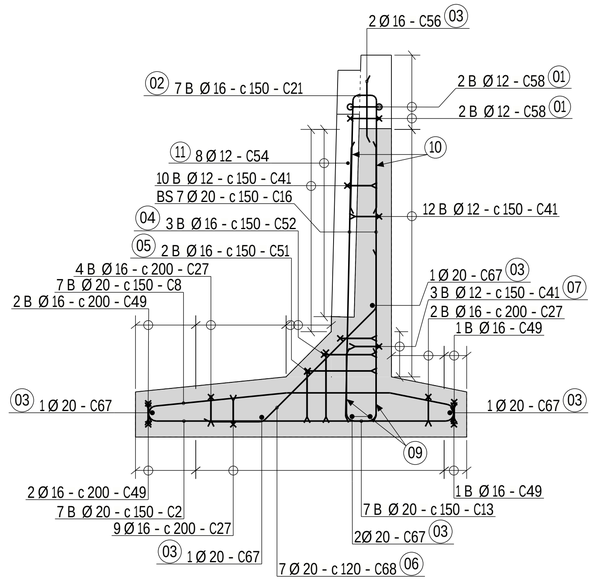

SNITT D - D
1:20

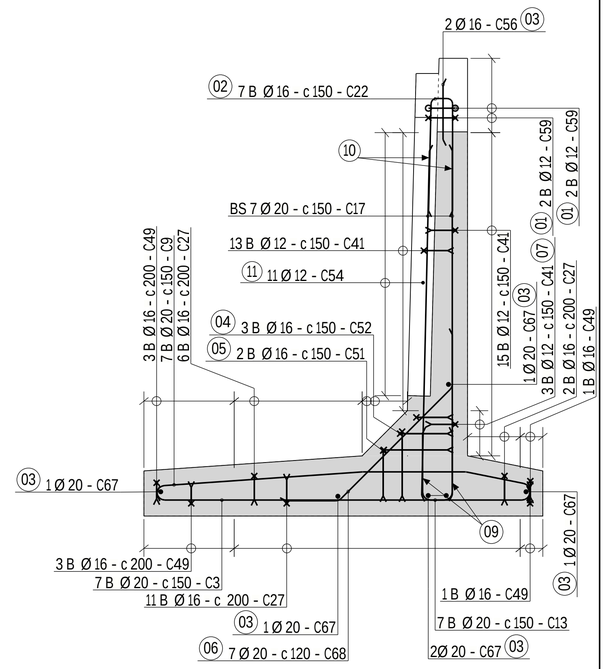

SNITT E - E
1:20

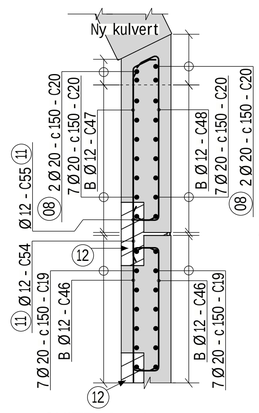

SNITT A - A
Montasje av elementer
1:20

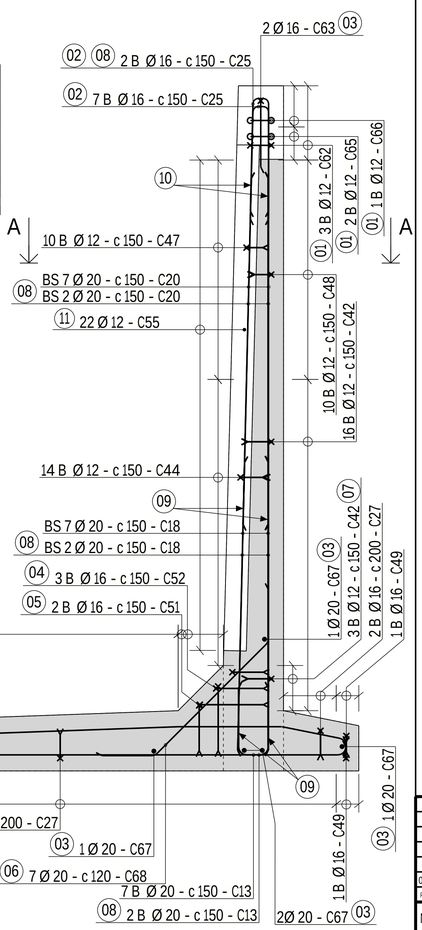

SNITT H - H
1:20

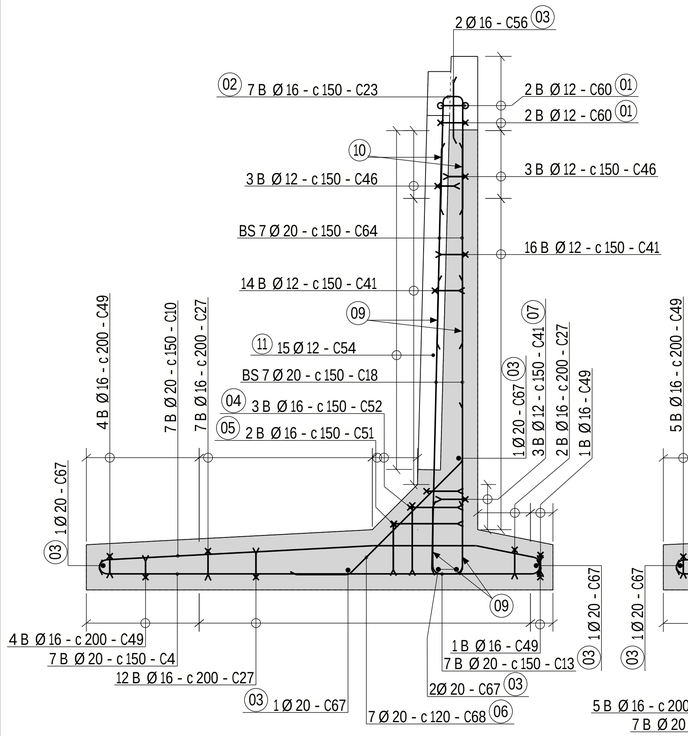

SNITT F - F
1:20

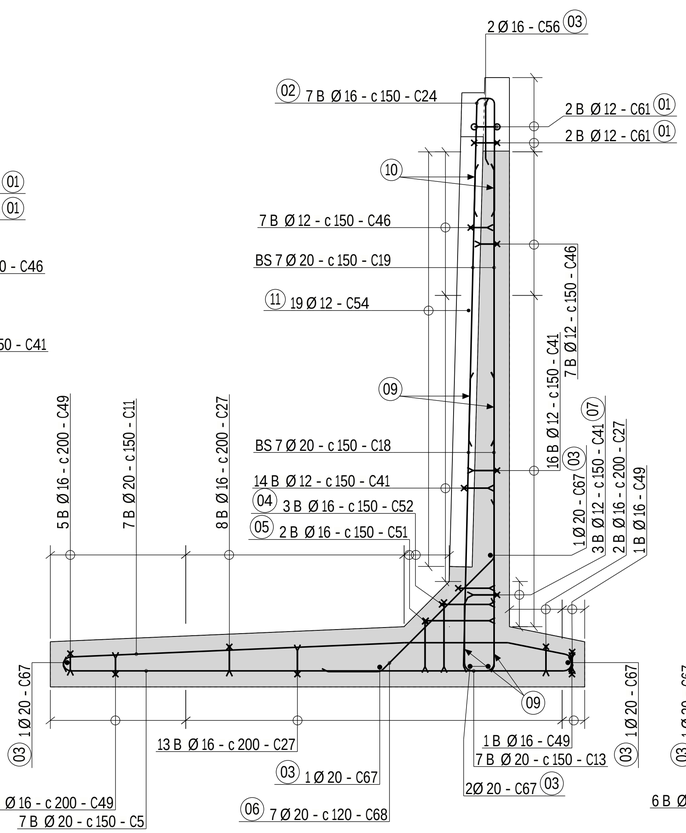

SNITT G - G
1:20

GENERELT
Kun gyldig som armeringstegning

Alle hjørner avfases 20mm (evt. 23mm) dersom annet ikke er angitt

Minste omfar for horisontale ø12 bøyler i vegg og vertikale ø12 bøyler i såle er 150 mm. Dette på grunn av behov for lokal tilpassing av bøyler/ stenger etter varierende tykkelse på elementene.

Tekstforklaring:
IK: Side nærmest leser
YK: Side lengst fra leser
UK: Underkant
OK: Overkant
BS: Begge sider

Omfaringslengder, dersom ikke annet er angitt:
ø12: 600mm
ø16: 800mm
ø20: 1000mm

ANMERKNINGER

01 Horisontale bøyler i topp av veggelement. Tilpasses helning i toppen av element.

02 Vertikale bøyler i topp av veggelement. Tilpasses helning i toppen av element. Angitt senteravstand gjelder i veggens tverretning

03 Låsestang plassert inne i bøy på bøyle

04 Horisontale bøyler i voute. Tilpasses mot horisontale bøyler på motsatt side av veggelement

05 Vertikale bøyler i voute. Tilpasses mot tverrgående bøyler UK fundament

06 Skråstenger i voute. Senteravstand tilpasses vertikalarmering i vegg og bøyler i såle.

07 Ekstra horisontale bøyler i vegg. Buntes til allerede plasserte horisontale bøyler.

08 Armering i stikkvegg inn mot ny kulvert, jf. Snitt A-A

09 Omfar = 500 mm

10 Minste omfar = 350 mm på grunn av lokal tilpassing av vertikale bøyler

11 Horisontale ø12 for sammenkobling av elementer etter plassering. Legges i området for vertikale slisser i bakkant av vegg og buntes til horisontale bøyler, som vist på Snitt A-A

12 Etter endelig plassering av element monteres vertikal armering i slisse før denne støpes ut.

HENVISNINGER
MIP-00-K-02521 - Oversiktstegning
MIP-00-K-02531 - Formtegning vingemur vest. Snitt og detaljer

Angivelse av snitt er vist på tegning
MIP-00-K-02529 - Formtegning, vingemurer. Oppriss og plan

BETONG: i hht. SVV Håndbok R762								
Eurokode, betongkonstruksjoner NS-EN 1992-2:2005+NA:2010								
Fasthetsklasse:	B45 SV-Standard							
Eksponeringsklasse:	XD2							
Utførelsesklasse:	3 (i hht. NS-EN 13670:2009+NA:2010)							
Bestandighetsklasse:	MF40							
ARMERING:								
Fasthetsklasse, armeringsstål:	B500NC (NS 3576-3)							
Element	Overdekning til (mm)							
	Konstruktiv armering				Monteringsjern Ø12			
	OK	UK	IK	YK	OK	UK	IK	YK
Brudekke	75	75	-	-	60	60	-	-
Kantdrager	75	75	75	75	60	60	60	60
Vingemurer	75	75	75	75	60	60	60	60
Toleranse:	Konstruktiv armering ±15mm Monteringsjern ±5mm							

Rev.	Dato	Revisjonen omhandler	Utarbeidet	Kontrollert	Godkjent
00B	27.11.2020	Tegning til uavhengig kontroll	EDNO	DAIM	KHROSL

Rambøll logo: RAMBØLL

Oppdragsgivers logo: NOME KOMMUNE

Nome GS-kulvert, fv. 3310 Strengenvegen
Nome kommune

Armeringstegning, vingemur vest
Snitt og detaljer

Utarbeidet/ dato: EDNO / 27.11.2020
Målestokk: A1: 1:20 / A3: Halv målestokk
Oppdr. Arkiv nr.:
Saksbeh. / dato: /
Oppdrags nr.: 1350039498
Filnavn:
Tegn. nr.: MIP-00-K-02533
Rev.: 00B

Tekla Structures

Originalformat: A1