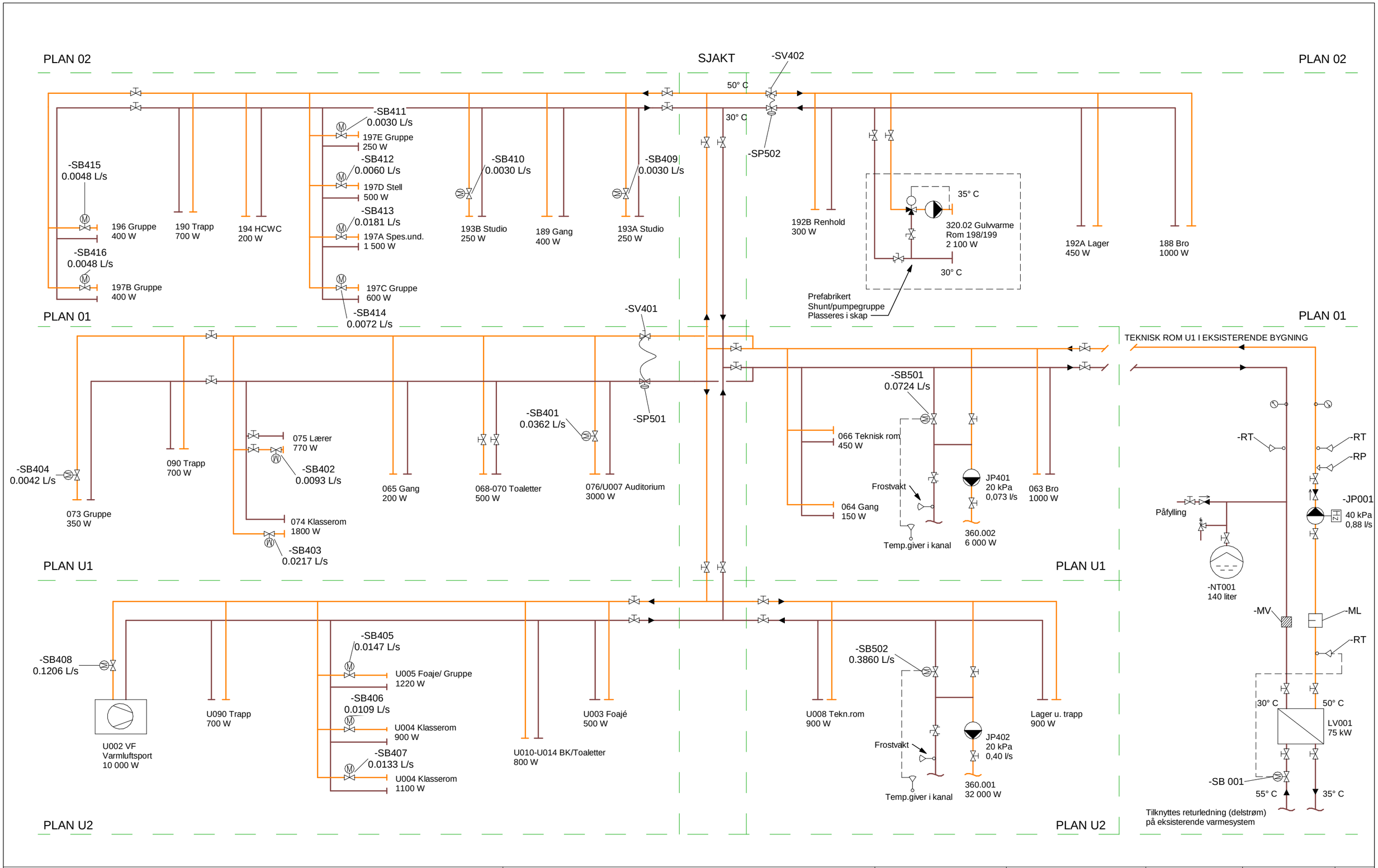

Rev	Beskrivelse	Dato	Tegn	Kontr	Godkj.
A	Arbeidstegning utgitt	12.07.2019	INSS	MGC	HB

Kommentar:

Finnmark Fylkeskommune Utvidelse Nordkapp VGS	320.001 Systemskjema Varme	Oppdragsnr. 10203636	Dato 04.03.2019	Revisjon: A
		Tegningsnr. V-32-70-00-01	Status ARBEIDSTEGNING	

Multiconsult
Totalleverandør av rådgivningstjenester

Web: http://www.multiconsult.no
E-post: multiconsult@multiconsult.no
Org.nr: 910 253 158

Eiendoms- og opphavsrett til denne tegning tilhører i sin helhet Multiconsult AS.
The entire ownership and copyright of this drawing is the property of Multiconsult AS.

A3