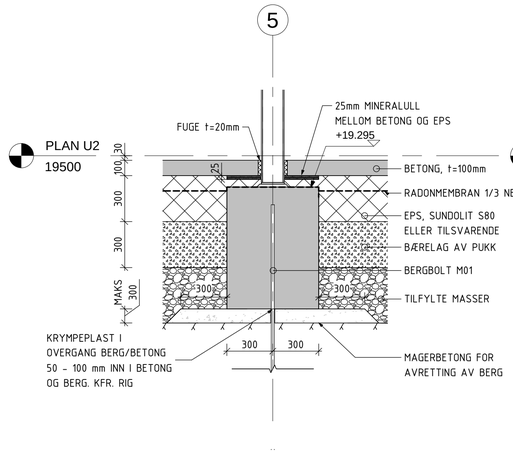

SNITT - SPIRO INNVENDIG

1 : 20

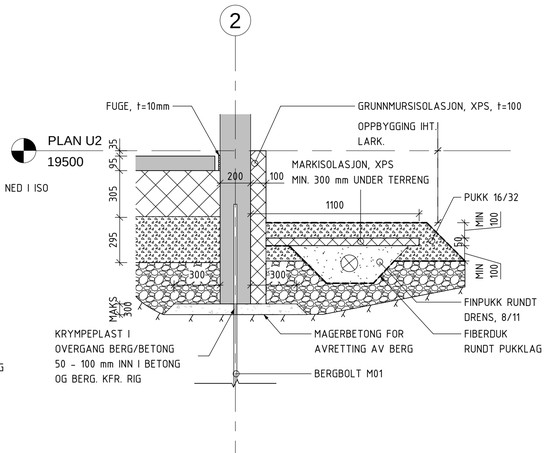

SNITT - BERGBOLT I VEGG

1 : 20

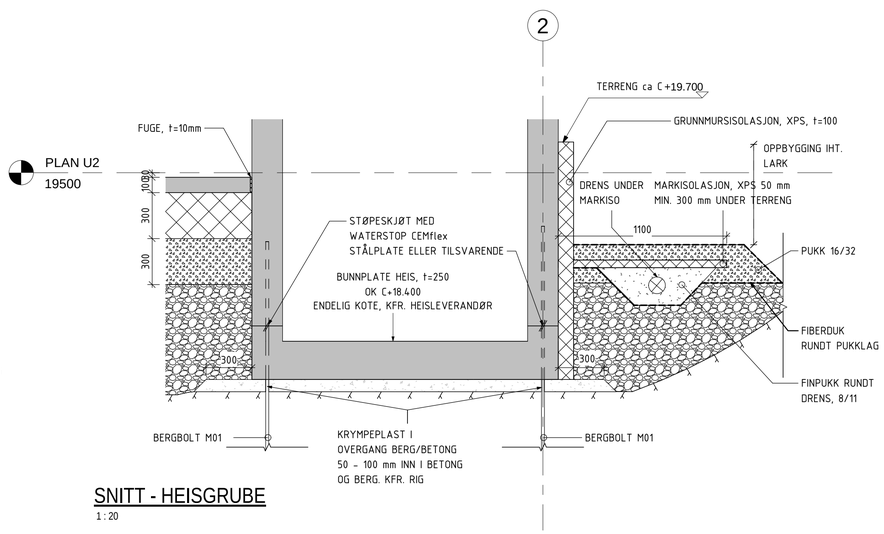

SNITT - HEISGRUBE

1 : 20

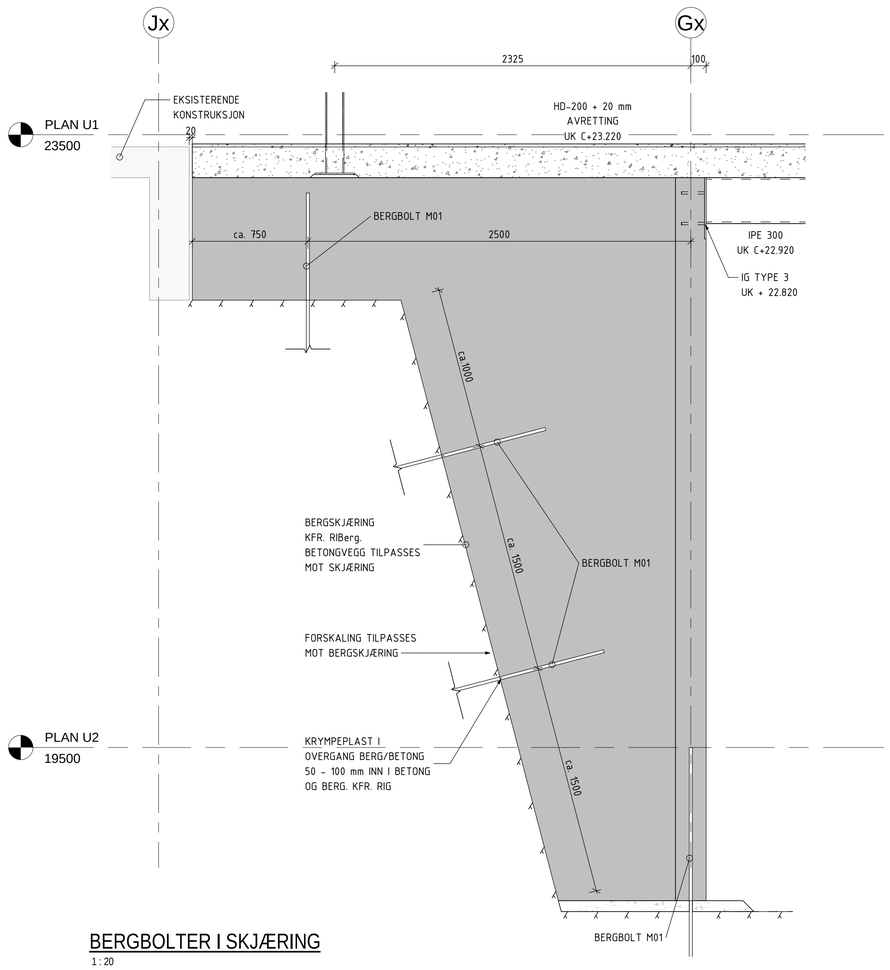

BERGBOLTER I SKJÆRING

1 : 20

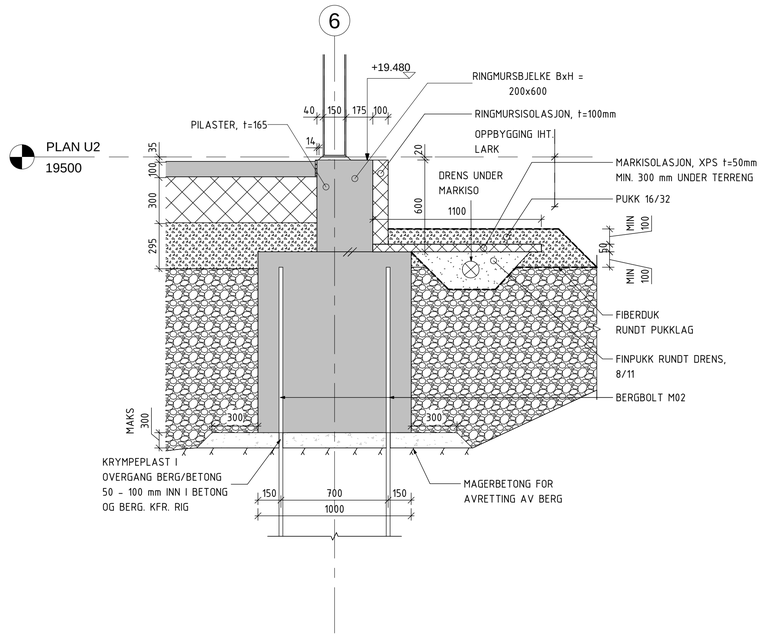

SNITT - SPIRO OG RINGMUR I FASADE

1 : 20

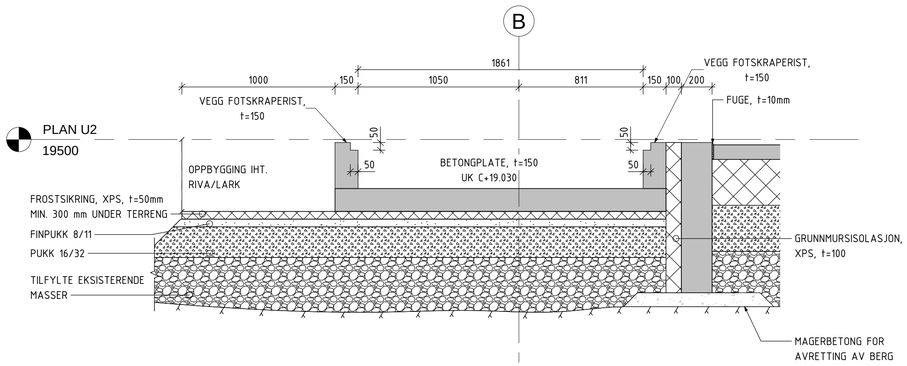

SNITT - GRUBE

1 : 20

Tegningsnummer	Revisjon
B-22-50-XX-001	A

GENERELLE ANMERKNINGER

Nyttelast:	Se lastplaner RIB	(NS-EN 1991-1-1)
Snølast på mark, $S_{k,0}$:	5kN/m²	(NS-EN 1991-1-3)
Vindhastighetstrykk, q_p:	1,8kN/m²	(NS-EN 1991-1-4)
Prosjekteringskontrollklasse:	PKK2	(NS-EN 1990)
Utførelseskontrollklasse:	UKK2	(NS-EN 1990)

UTFØRELSE
NS-EN 13670 Utførelse av betongkonstruksjoner
NS-EN 1090 Utførelse av stålkonstruksjoner

BETONGKONSTRUKSJONER

TOLERANSEKRAV:

Overflatetoleranseklasse:	Toleranseklasse 1 iht. NS-EN 13670
Geometriske toleranser:	Toleranseklasse 1 iht. NS-EN 13670

BETONGKVALITET (om ikke annet er angitt på tegning):

Fundamenter:	B30, CI-0.4, M60
Gulv på grunn:	B30, CI-0.4, M60
Vegger:	B30, CI-0.4, M60
Utendørs betongkonstruks.:	B35, CI-0.4, MF45

NOMINELL OVERDEKNING (inkl. 10mm toleranse):

Fundamenter (UK):	50mm
Fundamenter (øvrige sider)	35mm
Gulv på grunn:	50mm
Vegger:	35mm

ØVRE KORNSTØRRELSE OG HERDEKLASSE:

Dmaks:	22mm
Herdeklasse	3

ARMERING:

Stålkvalitet:	B500NC	
OK: Overkant	UK: Underkant	NS: Nærside
FS: Fjernside	BS: Begge sider	

SPESIELLE ANMERKNINGER BETONGKONSTRUKSJONER

- Alle synlige hjørner avfases
- Utstikkende armering sikres på stedet
- Oppstikkende armering rengjøres etter støp
- Maks 1/3 av lapemeterarmering skjøtes i samme snitt
- Omfarslengde 50 x Ø hvis ikke annet er angitt
- I bøy av kroker og bøyler legges ett jern med samme diameter som bøyle eller krok, selv om dette ikke er vist på tegning
- Gulv på grunn fiberarmeres generelt, unntak i teknisk rom som nettarmeres
- Støpeskjøter mesiles.ru
- Formkode i tekst. Se bøyelister for bøyeform

MAGERBETONG:
- Største tykkelse av magerbetong t=250mm
- Utbredelse min. to ganger høyden på utsiden av vegg/fundament
- Minste betongkvalitet B30
- Bergoverflate renskes før magring
- Bergoverflate under spiro pigges horisontal før magring

BRANNKRAV:
- Seksjoneringsvegg og søttende konstruksjoner: REI120M
- Trapper og repos: R30
- Etasjeskillere og tak: R60

STÅLKONSTRUKSJONER

TOLERANSEKRAV OG UTFØRELSESKLASSE:

Toleranseklasse stål:	iht. NS-EN 1090
Utførelsesklasse:	EXC2 (NS-EN 1990 og NS-EN 1090-2)

STÅLKVALITET:

Konstruksjonsstål:	S355J2 (NS-EN 10025)	KORROSIVITETSKATEGORI OG	
OVERFLATEBEHANDLING:			
Konstruksjonsstål (RHS, CFR):	S355J2 (NS-EN 10219-1)	Innvendig stål:	C1
Innstøpt stål:	S355J2 (NS-EN 10025)	Utvendig stål:	C3
Sveiser:	Sveiser utføres iht. NS-EN 1090-2	Utvendige søyler, bjelker, skruer, muttere og skiver galvaniseres.	
Bolter:	NS-EN ISO 4014, 8.8 ref. NS-ISO 898-1		
Muttere:	NS-EN ISO 4032, 8.8 ref. NS-ISO 898-2		
Skiver:	NS-EN ISO 7089, 8.8 ref. NS-ISO 898-2		

BRANNISOLERING:
-Hvis ikke annet er angitt skal stål brannisoleres med Conlit 150, t=20mm (Brannkrav R60)
-Søyler i gangbro til eksisterende bygg (kantine) brannmales (Brannkrav R30)

SPESIELLE ANMERKNINGER STÅL:
- Alle mål er teoretiske byggemål. Konstruksjoner kontrollmåles på stedet.
- Lengder stålbjelker i forbindelsesbygg og gangbro til eksisterende bygg skal kontrollmåles før montasje. Lengder kappes og tilpasses på byggeplass etter kontrollmålinger.
- Stål sveises med a-mål 5mm hvis ikke annet er angitt på tegning
- Brannkrav generelt R60, kfr. RIBrann.
- Brannkrav stålkonstruksjoner i gangbro mot elektroflæy: R30
- Der hvor ikke annet er angitt kles stålkonstruksjoner med 20 mm Conlit 150 el. tilsv.

SPESIELLE ANMERKNINGER

UTSPARINGER TEKNISKE FAG

HENVISNINGER

- B-21-20-U2-001 - FUNDAMENTPLAN - FORMTEGNING, B-20-20-U2-001 - GULVSTØPEPLAN, B-22-50-XX-002 - DETALJER - STÅL

Rev.	Dato	Beskrivelse	Utarbeidet	Fagkontroll	Godkjent
A	24.05.2019	ARBEIDSTEGNING	KHB	FRH	

Orienteringsfigur

- ARK/ LARK:
- RIB:
- RIV:
- RIE:
- RIG:
- RIBr:
- RIAku:
- RIVei:
- RIVA:

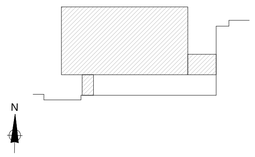

Norconsult
Adresse: Pb 228, 9253 Tromsø
Telefon: +47 67 57 10 00
Oppdragsansvarlig: Asbjørn Sørensen

Multiconsult
Adresse: Pb 2274, 9296 Tromsø
Telefon: +47 77 62 26 00
Oppdragsansvarlig: Håvard Blomli

Byggherre
Finnmark fylkeskommune
FINNMARK FYLKESKOMMUNE
FINNMÁRKKU FYLKKAGIELDA

Nordkapp VGS
DETALJER - FUNDAMENT- OG BOLTEPLAN

ARBEIDSTEGNING

Målestokk (gjelder A1): 1 : 20

Dato	Oppdragsnummer	Tegningsnummer	Tegnet	Revisjon
04.03.2019	10203636	B-22-50-XX-001	FRH	A
Rev. dato 24.05.2019			Kontr. KHB	