PLAN V6
DN 1600

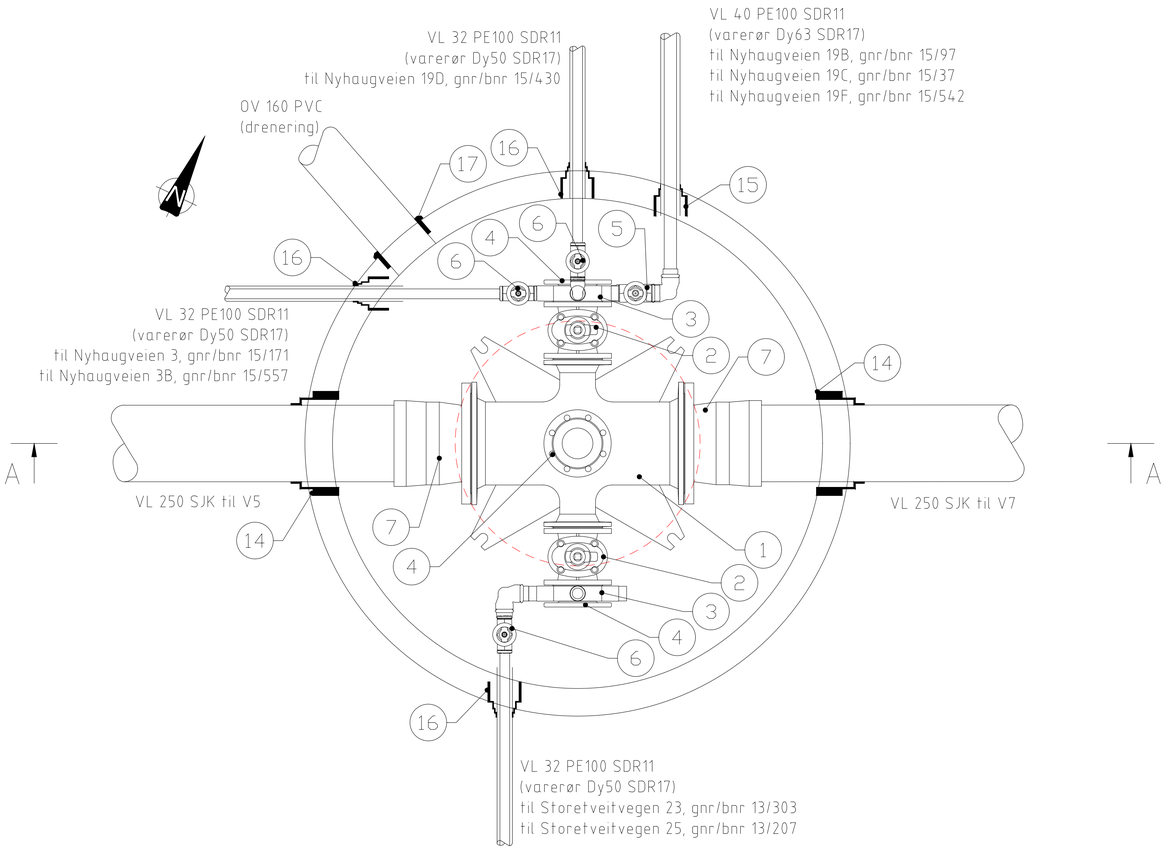

SNITT A - A (1:10)

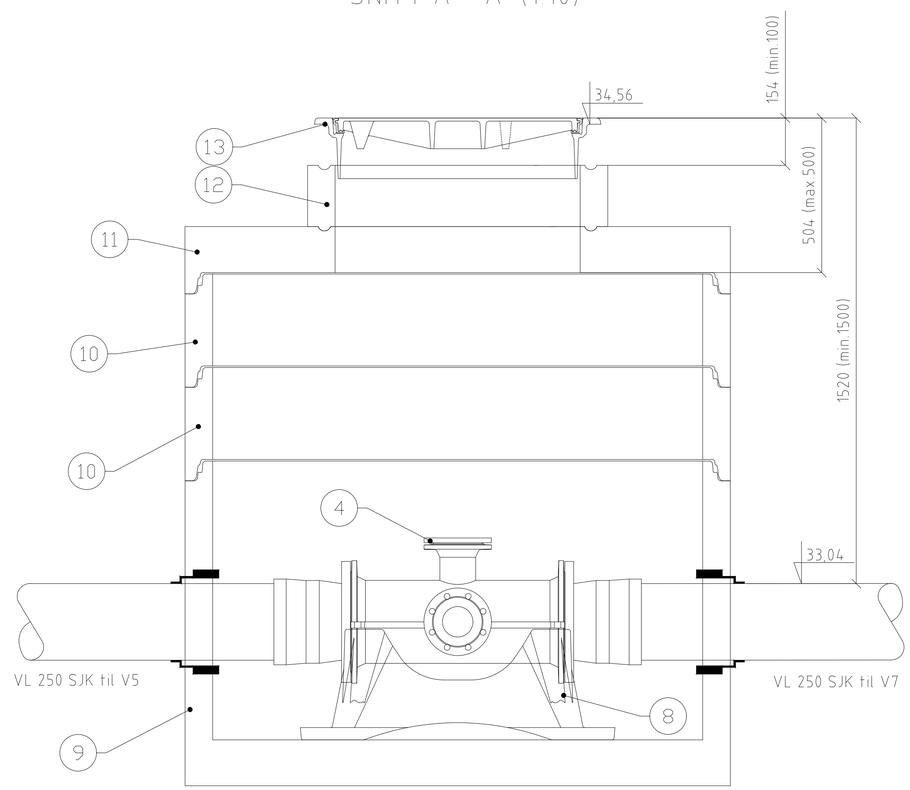

MERKNADER
- Alle rørdeler skal være min. PN10 duktilt støpejern iht. NS-EN 545.
- Bunn i alle vannkummer skal ha fall mot dreneringsutløp.
- Stikningspunkt er senter innvendig kum.
- Vannkummer skal leveres iht. VA-miljøblad nr 112 og VA-norm pkt 5.14 for Bergen kommune.
- Det benyttes FLETTE LISE eller tilsvarende på alle kummer under anleggsperioden.
- Avstand fra brannventil til kumlokk skal være mellom 70-90 cm.
- Nødvendige deler for tett og sikker sammenkobling eksisterende vannledning utenfor kum er ikke vist
- Antatt nivå tilkobling eksisterende vannledning kan avvike noe.
- Kumlokk og ramme skal vera dimensjonert for trafikklast 400 kN
- Alle bolter og deler skal smøres med gjengepasta og boltelengde skal være ca. 3 gjenger utanfor mutter.
- Alle flensedeler og ventiler skal leveres med inn- og utvendig epoxybelegg med en tykkelse på min. 250 MY. Alle nødvendige flensepakninger og boltesett tas med i leveransen, og innkalkuleres i enhetsprisene.
- Det skal monteres nøkkelfirkanter på alle ventiltopper.
- Det benyttes kjerneboringer og kombipakninger i alle kumgjennomføringer for trykkledning.
- Det benyttes kjerneboring og AR pakninger for kumgjennomføring for drensrør.
- Det benyttes glidepakninger mellom kumringene, samt topplate. Glidepakninger innkalkuleres i enhetspriser for betongvare.

SJK = duktilt støpejern

POS	Beskrivelse	Dim.	NT	Ant	Merknad
1	Flensekryss med forankringsører	DN250/100	PN10	1	m/brannventilavstikker
2	Sluseventil	DN100	PN10	2	høyrelukkende, m/nøkkeltopp
3	Mellomring med 3 uttak	DN100	PN10	2	m/bajonett, ubrukte uttak plugges
4	Blindflens	DN100	PN10	3	
5	Stengeventil	Ø50		1	
6	Stengeventil	Ø32		3	
7	Tyton flensemuffe for SJK rør	DN250	PN10	2	strekkfast
8	Forankringskonsoll	DN250		1	Styrkeklasse 30 tonn, iht VA-miljøblad 112
9	Kumring m/bunn	DN1600		1	H=1060 mm - Styrkeklasse iht.VA-miljøblad 112
10	Kumring	DN1600		2	H=300mm
11	Topplate m/sentrisk mannhull DN800	DN1600		1	
12	Justeringsring	DN800		1	H=200mm, inkl. støttering i aluminium
13	Flytende ramme med lokk	Ø800		1	m/sentrisk kapsellokk, i henhold til "VA-norm Bergen kommune"
14	Combipakning F911-3 for SJK-rør	DN250		2	Inkl kjerneboring, borehullsdiameter 341 mm
15	Combipakning F911-1 for PE-rør	Ø63		1	Inkl kjerneboring, borehullsdiameter 138 mm
16	Combipakning F911-1B for PE-rør	Ø50		3	Inkl kjerneboring, borehullsdiameter 138 mm
17	AR pakning F910 for PVC-rør	Ø160		1	Inkl kjerneboring, borehullsdiameter 186 mm

Rev.	Dato	Revideringen gjelder	Nr.	Saksb.	Sidem.k.	Oppdr.a.

Bergen kommune, VA-etaten

Nyhaugveien

Detaljtegninger
Vannkum V6

Tegnet av: MCSH
Saksbehandler: MCSH
Sidemannskontr.: SIS
Oppdragsansvarlig: SIS
Fag: VA
Målestokk: A1 1:10, A3 1:20
Dato: 19.06.2020

COWI

Oppdragsnr.: A135135
Status: Tilbudstegning
Tegning nr.: GH016
Rev.:

Format: A1 Filnavn: O:\A135000\A135135\37 Tegninger\Plandata\20\tegning grunnlag\AH vannkum.dwg Xref:

Plot: SIS 19.06.2020 13:35:03