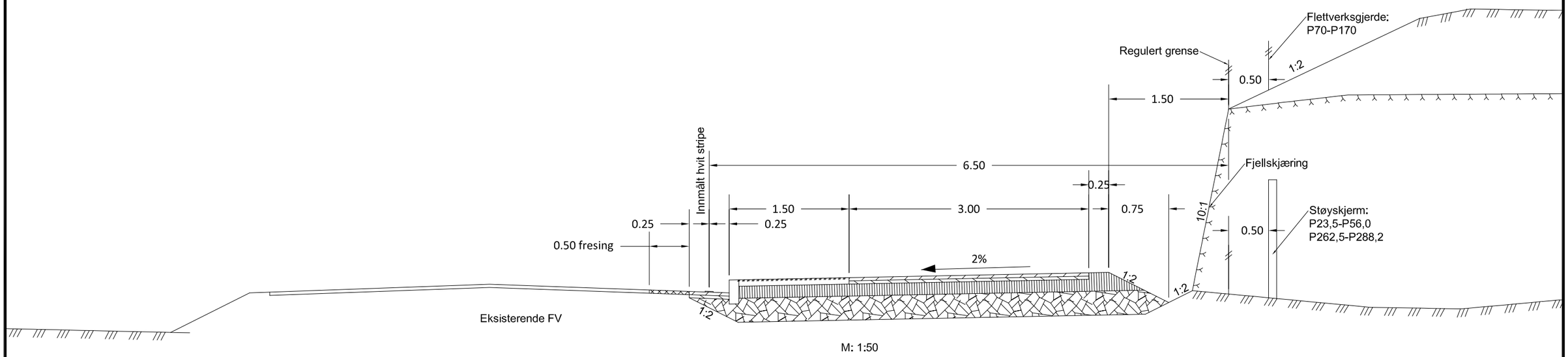

M: 1:50

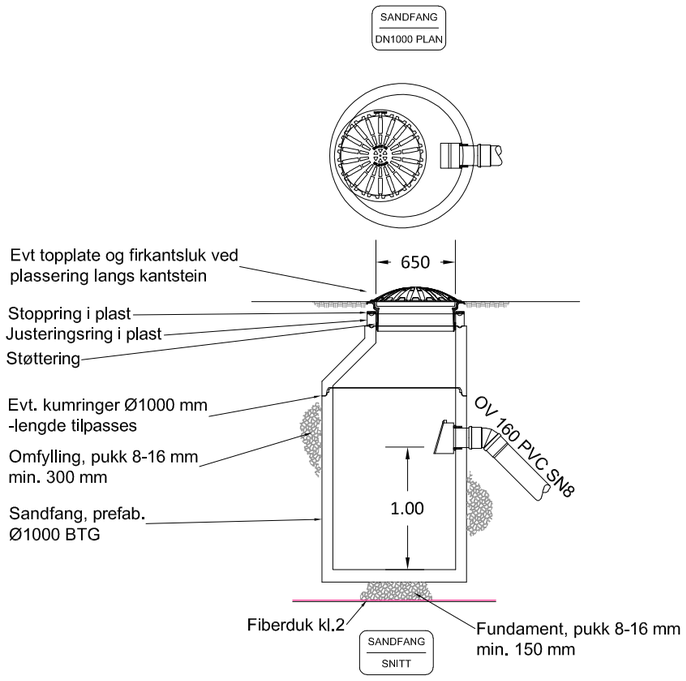

M: 1:50

OVERBYGNING VED FJELLSKJÆRING

Overbygning GS-vei

Overbygning vei

OVERBYGNING VED LØSMASSER

Overbygning GS-vei

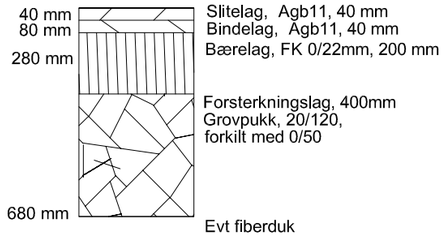

Overbygning vei

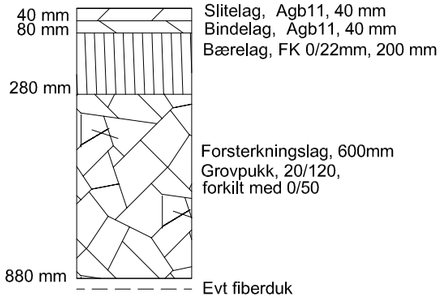

M: 1:20

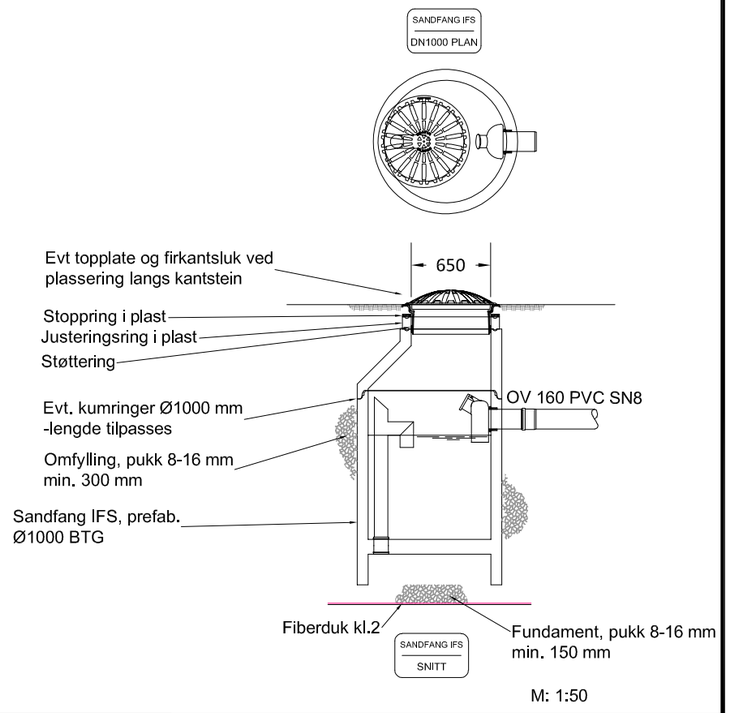

M: 1:50

Rev.	Dato	Revisjonen gjelder	Nr.	Saksb.	Sldem.k.	Oppdr.a.

FÆRDER KOMMUNE

GS Torødveien

Fylkesvei, linje 20000
Normalprofil, overbygning
Sandfang og IFS-sandfang

Tegnet av: RTA	Saksbehandler: RTA
Sldemannskontr.: DACN	Oppdragsansvarlig: RTA
Fag: VEI	Målestokk: 1:50 / 1:20
Dato: 03.06.20	
Oppdragsnr.: A124611	Status: ANBUD
Tegning nr.: F1	Rev.

COWI

Format: A3 Filnavn: O:\A120000\A124611\CAD\Lay F.dwg Xref:

Plot: RTA 03.06.2020 10:48:58