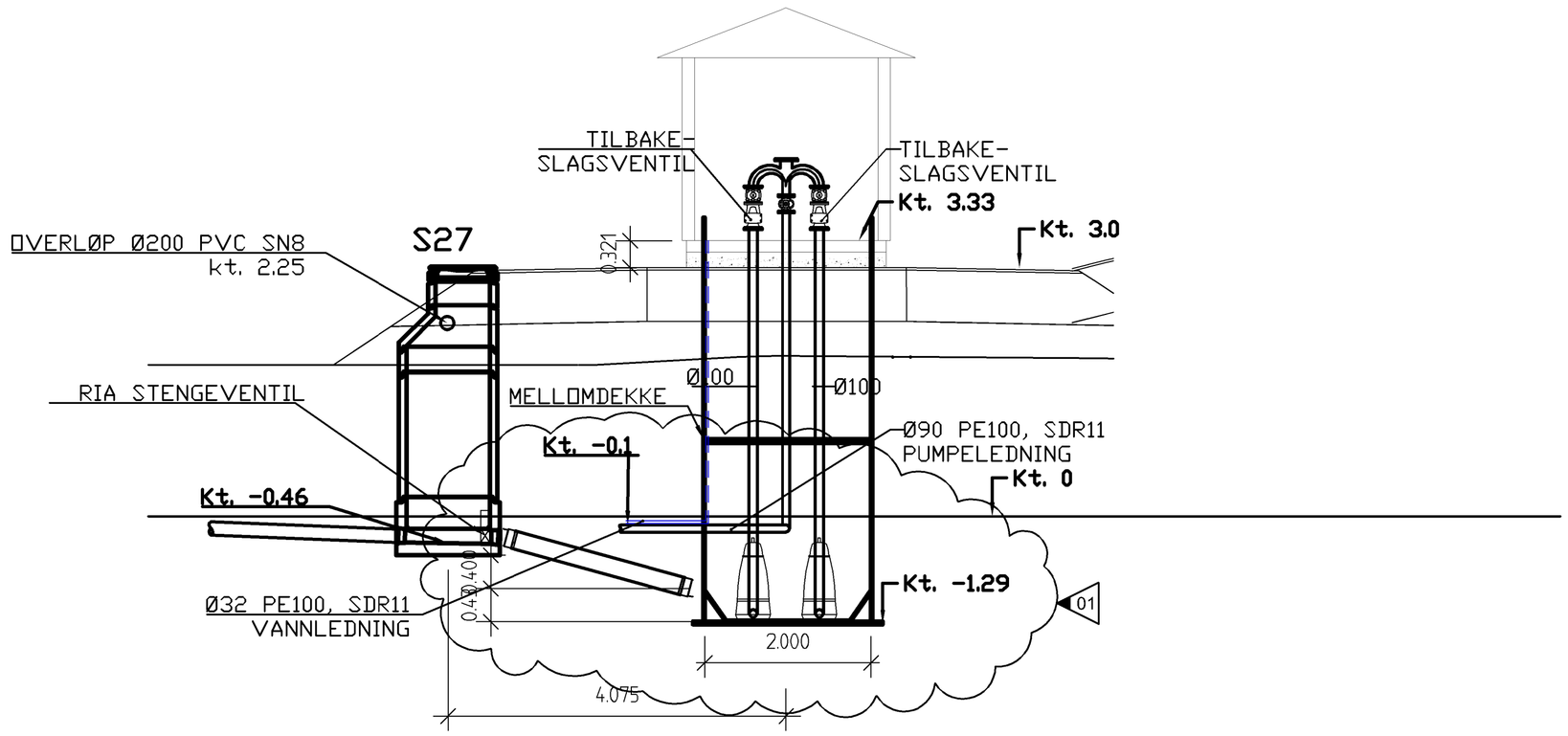

SNITT A-A
PUMPESTASJON 4
MÅLESTOKK: 1:50

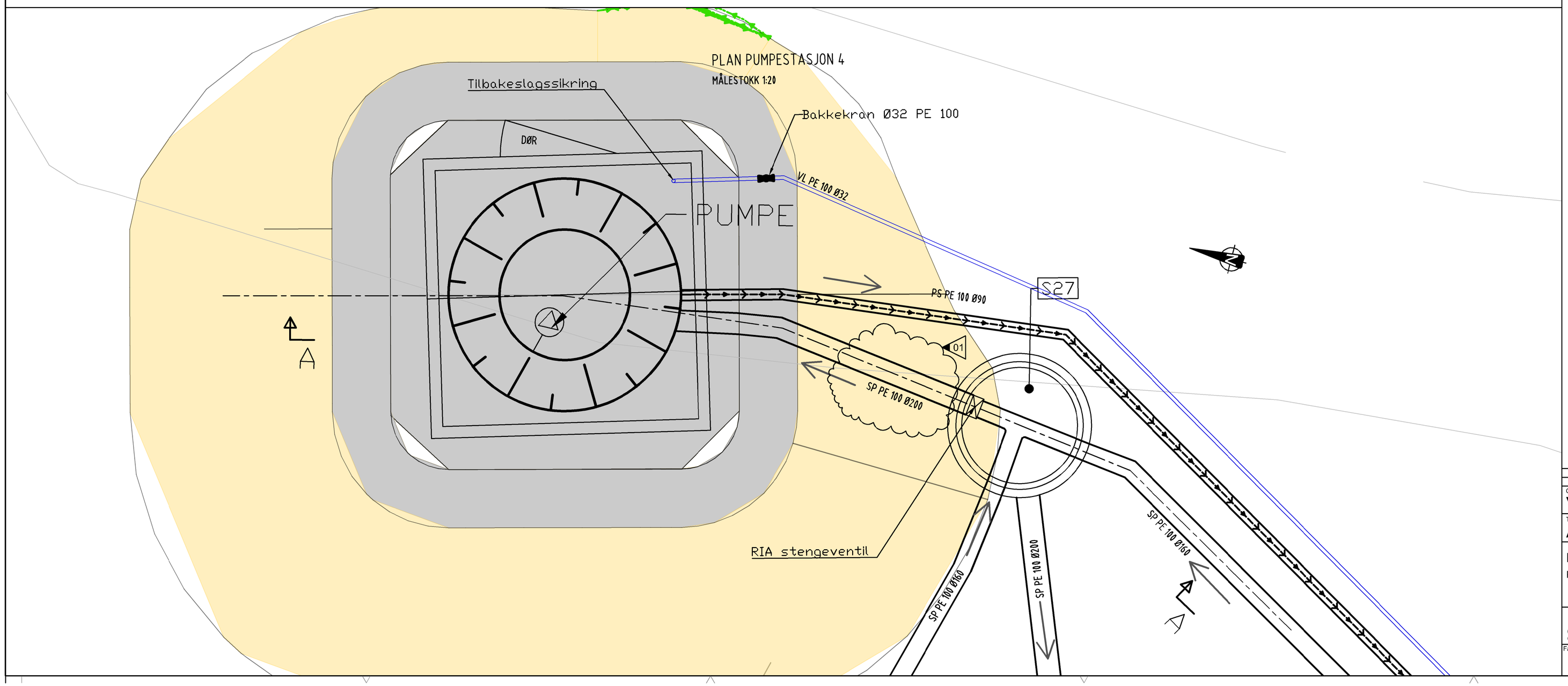

MERKNADER:

Kt= Kotehøyer

HENVISNING:

Situasjonsplan PS4.
Tegning nr. 10205807-W-308.

Rev	Endring	Utf.	Kontr.	Dato
B	Endret dimensjon innløpsrør og dybde pumpesump	nosnev	nojofa	17.02.2020

Oppdragsgiver: Vågan kommune	Utført av: NOINHG	Kontr. av: NOJOFA
Tittel: Avløp Garsosen	Dato: 03.12.2019	Ansvarlig: NORSKO
	Målestokk: 1:50 /1:20	
Plan og snitt PS 4	Format: A1	
	Sweco oppdragsnr.: 10205807	
	Sweco oppdragsleder: Siril Sneve	
SWECO	Tegningsstatus: Anbudstegning	
Fagdisiplin: W	Tegningsnummer (bygg-et-fag-syst-type-løpenr): 307	Status: B / Rev.: 01

P:\32813\10205807_DETALJPROSJEKTERING_AVLØP_GARSOSEN\09 TEGNINGER
tirsdag 18. februar 2020