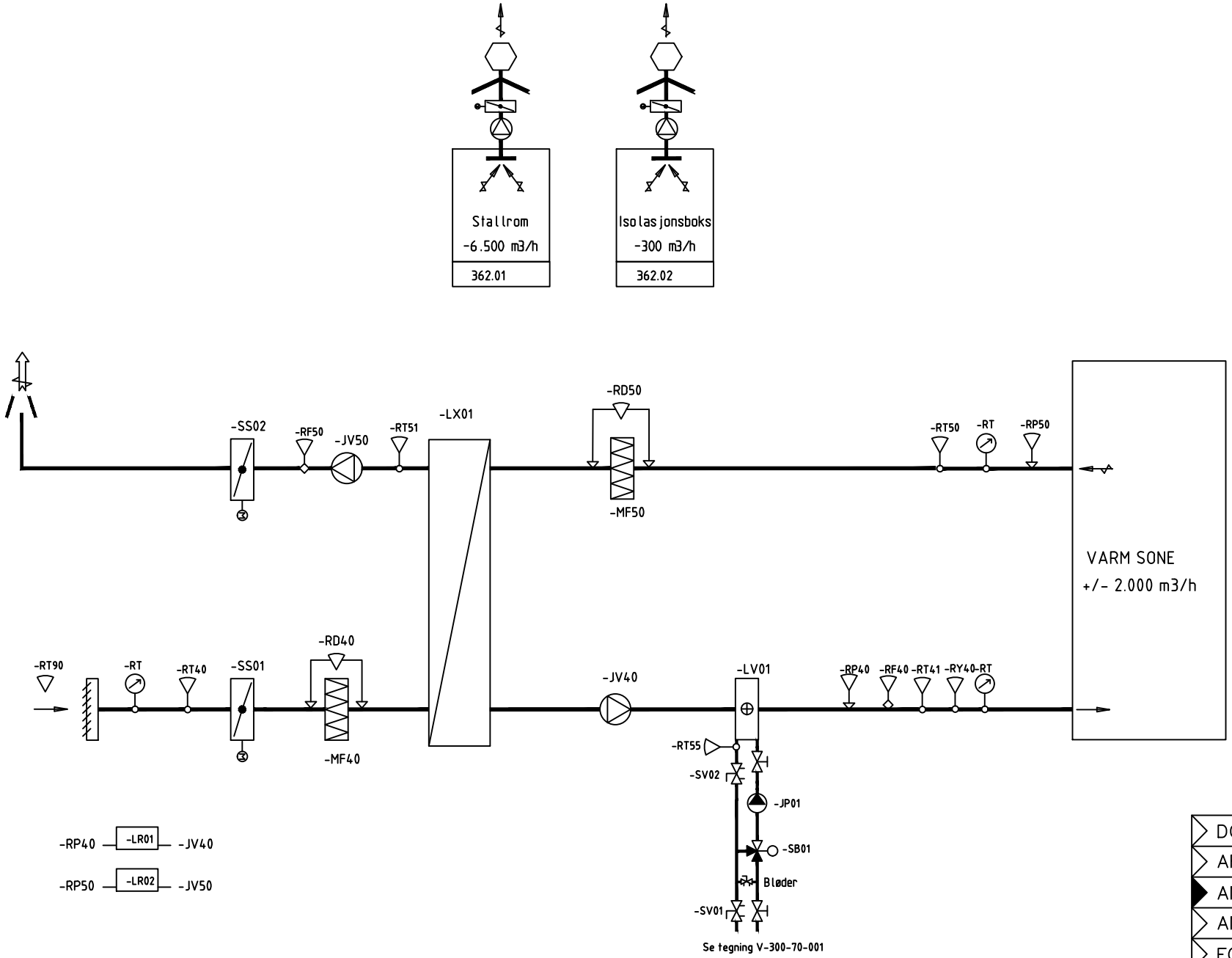

- DOKUMENTASJONSTEGNING
- ARBEIDSTEGNING
- ANBUDSTEGNING
- ANMELDELSESTEGNING
- FORELØPIG TEGNING

Forsendelsesdato / Sendt til			
2019.08.06	ORIENTERENDE TEGNING	A
Dato	Revisjonen gjelder.	Rev.

RAMBØLL
Bygg og arkitektur
Kobbes gate 2 - 7493 Trondheim Tlf. 73 84 10 00

Ny stall Mære Landbruksskole
SYSTEMSKJEMA LUFTBEHANDLING
SYSTEM 360.01 - 362.01-02

GODKJENT	FILNAVN	STED	DATO	SAK NR	SUB
LSO	V-360-70-001.dwg	Trondheim	2019-06-13	1350034033	-
SAKSBEH.	TEGNET	MÅLESTOKK	MÅLEENHET	TEGN NR	REV.
LSO	LSO	-	-	V-360-70-001	A