HJELPESLUK

I GRØFTER ETC.

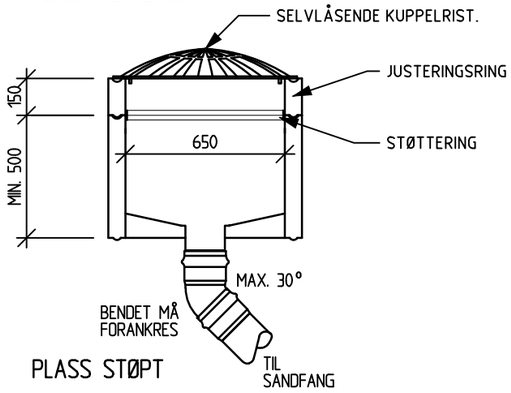

PLASS STØPT

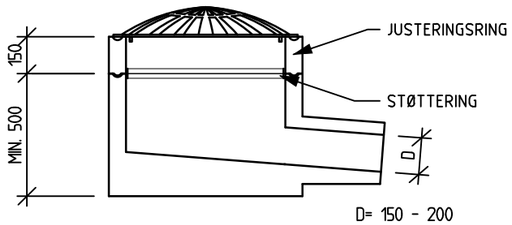

PREFABRIKERT

HJELPESLUK

I TRAFIKKAREAL (HSL1)

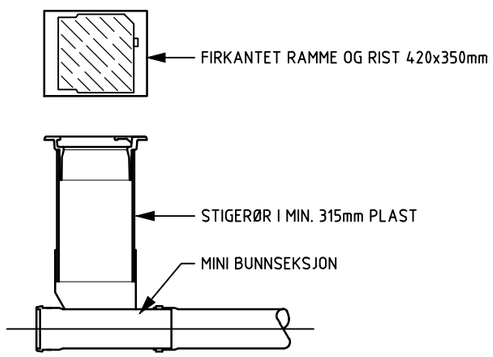

Tegningsnr.: V10-13	Revisjon nr.: 0
Type tegning: HJELPESLUK	

Tegn. Nr. V10-13	Rev. nr.
Type tegning HJELPESLUK	

Index	Dato	Beskrivelse	sign.

Prosjekteringsgruppen:

ARK: Arkitektgruppen Cubus AS
Valkendorfgt. 8, 5004 Bergen
Tlf: 55 27 44 00
epost: office@arkitektgruppen-cubus.no

ING: Multiconsult Norge AS
Kvaløyveien 158, 9013 Tromsø
Tlf: 77 62 28 00
epost: tromso@multiconsult.no

LYS: AF Advansia, Lighting
Lilleakerveien 8, 0283 Oslo
Tlf: 24 10 10 10
epost: lighting.norway@afconsult.com

Multiconsult
ARKITEKTGRUPPEN CUBUS

Fase: Anbud	Dato: 03.06.2019
Tittel: Prostneset park/byrom Tromsø	Rev. nr.: 0 Rev. dato
	Prosjekt ID: 171310 Prostneset
Byggherre: Tromsø Kommune Postboks 6900, 9299 Tromsø	Godkjent Sign. TMM Kontroll OAL Målestokk 1:25 (A3)
Prosjektnr. for prosjekterende/dev. 171310	Tegningsnummer: V10-13
TYPE TEGNING: HJELPESLUK	

E:\0714\714022\714022-03 ARBEIDSOMRÅDE\714022 RIVEG\714022-04 TEGNINGER\dwg\V10-13-hjelpesluk.dwg, - Layout: (TYPE-K.948); - Plottet av: tomm, Dato: 2019.06.03 kl 15:19