AVSTAND MELLOM RØR OG GRØFTESKRÅNING

DN	MINSTE GRØFTEBREDDE m		
	AVSTIVET GRØFT	UAVSTIVET GRØFT b > 60°	b < 60°
DN ≤ 225	OD + 0,40	OD + 0,40	
225 < DN ≤ 350	OD + 0,50	OD + 0,50	OD + 0,40
350 < DN ≤ 700	OD + 0,70	OD + 0,70	OD + 0,40
700 < DN ≤ 1200	OD + 0,85	OD + 0,85	OD + 0,40
1200 < DN	OD + 1,00	OD + 1,00	OD + 0,40

I VERDIENE OD + X, ER X/2 LIK MINSTE ARBEIDSOMRÅDE MELLOM RØR OG GRØFTESIDE ELLER AVSTIVNING, HVOR OD ER UTVENDIG DIAMETER I METER.

b ER VINKELEN PÅ EN UAVSTIVET GRØFTESIDE, MÅLT I FORHOLD TIL HORISONTALPLANET.

GRØFTEDYBDE m	MINSTE GRØFTEBREDDE m
< 1,00	IKKE ANGITT
≥ 1,00 ≤ 1,75	0,80
> 1,75 ≤ 4,00	0,90
> 4,00	1,00

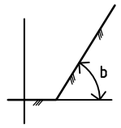

AVSTAND MELLOM RØR

HVIS IKKE ANNET ER ANGITT, SÅ ER MINSTE HORISONTALE AVSTAND MELLOM RØR 0,2 m.

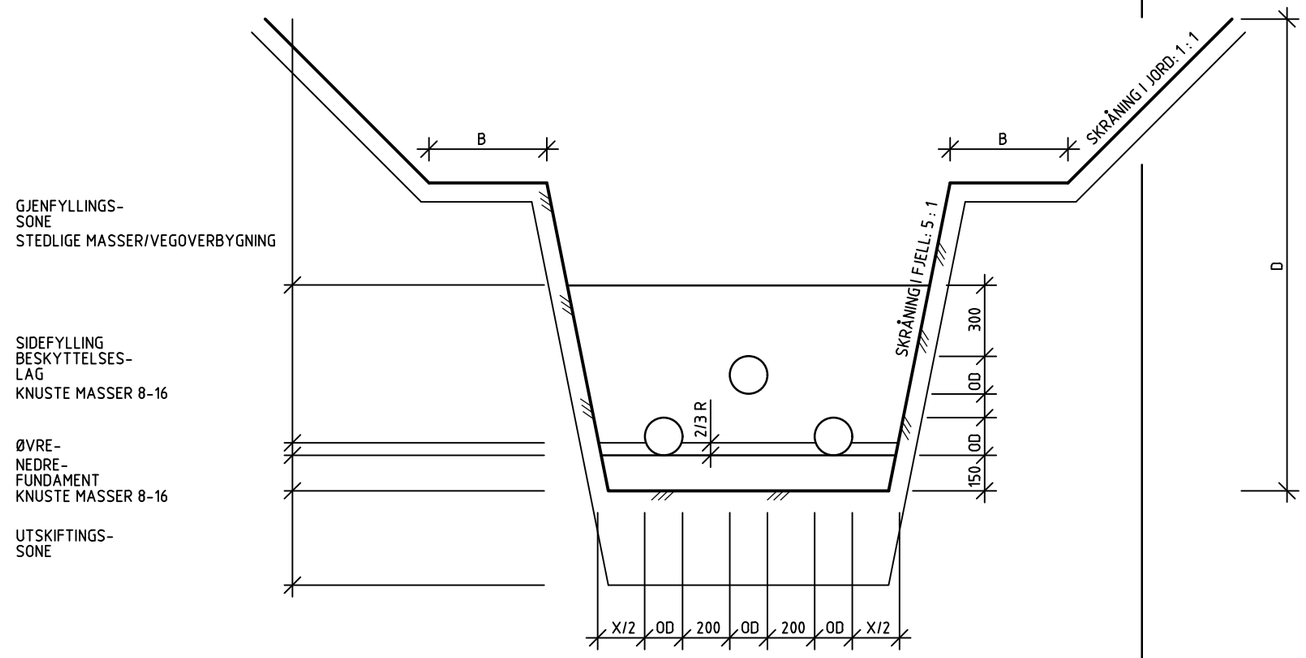

FUNDAMENT TYKKELSE

DN	MINSTE NEDRE FUNDAMENT mm	
	GRUNN JORD	GRUNN FJELL
< 400	150	150
400 – 1200	200	300
> 1200	250	400

OVERGANG JORD/FJELL

DYBDE GRØFT m	BREDDE FJELLHYLLE m
D≤ 2,00	B = 0,5
D> 2,00	B = 1,0

TYPISK SNITT KRYSSING UNDER STIKKRENNE / KULVERT

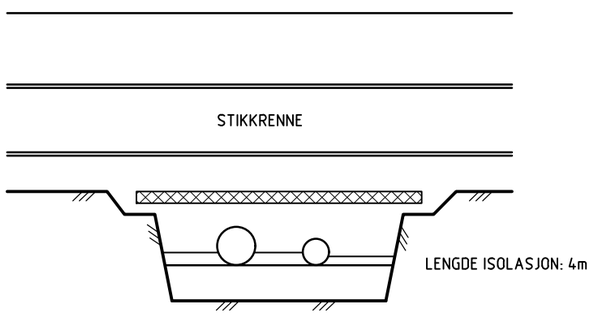

TYPISK SNITT KRYSSING OVER STIKKRENNE / KULVERT

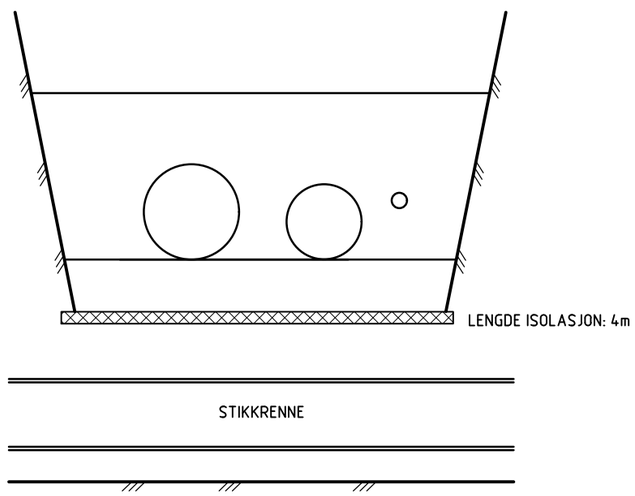

Tegningsnr.: V10-10
Revisjon nr.: 0
Type tegning: GRØFTESNITT

Tegn. Nr. V10-10
Rev. nr.
Type tegning GRØFTESNITT

	Dato	Beskrivelse	sign.

Prosjekteringsgruppen:
LARK : Arkitektgruppen Cubus AS
Valkendorfgt. 8, 5804 Bergen
Tlf.: 55 21 44 00
e-post : office@arkitektgruppen-cubus.no
ING : Multiconsult Norge AS
Kvalbyveien 130, 9010 Tromsø
Tlf : 77 62 26 00
e-post : tromso@multiconsult.no
LYS : ÅF Advansia, Lighting
Lilleakerveien 8, 0283 Oslo
Tlf : 24 10 10 10
e-post : lighting.norway@afconsult.com

Multiconsult
ARKITEKTGRUPPEN CUBUS

Anbud
Dato 03.06.2019
Rev. nr. 0
Rev. dato

Tittel:
Prostneset park/byrom
Tromsø

Prosjekt ID: 171310 Prostneset

Byggherre:
Tromsø Kommune
Postboks 6900,
9299 Tromsø

Godkjent
Sign. TMM
Kontroll OAL
Målestokk

Prosjektnr. for prosjekterende/lev.: 171310

TYPE TEGNING: GRØFTESNITT
Tegningsnummer: V10-10

E:\0714\714022\714022-03 ARBEIDSOMRÅDE\714022 RIVEGV\714022-04 TEGNINGER\dwg\V10-10-grøftesnitt.dwg, - Layout: (TYPE-K.900), - Plottet av: tomm, Dato: 2019.06.03 kl 15:06