S1 - Ø1000

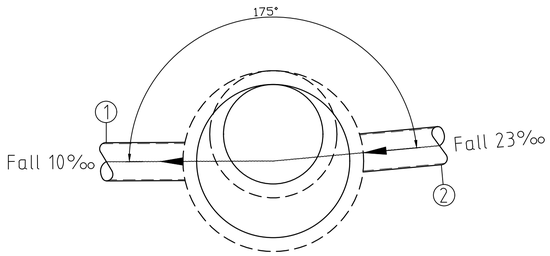

Kum nr.	Dim:	Mat:	Høyde bunn innv.:	Høyde topp kum:
S1	1000	Betong	6.02	8.54

Ledn. nr.	Type:	Dim:	Matr:	Z (Inn/Ut):
1	SP	250	PVC	6.02
2	SP	250	PVC	6.02

S2 - Ø1000

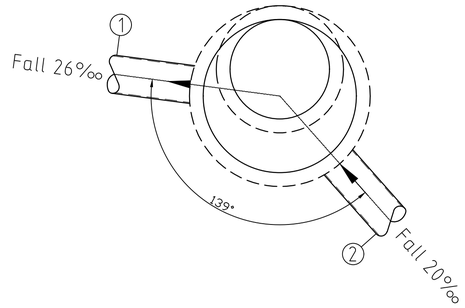

Kum nr.	Dim:	Mat:	Høyde bunn innv.:	Høyde topp kum:
S2	1000	Betong	7.70	11.09

Ledn. nr.	Type:	Dim:	Matr:	Z (Inn/Ut):
1	SP	250	PVC	7.70
2	SP	250	PVC	7.70

S3 - Ø1000

BASAL BRILJANT ELLER TILSVARENDE LØSNING

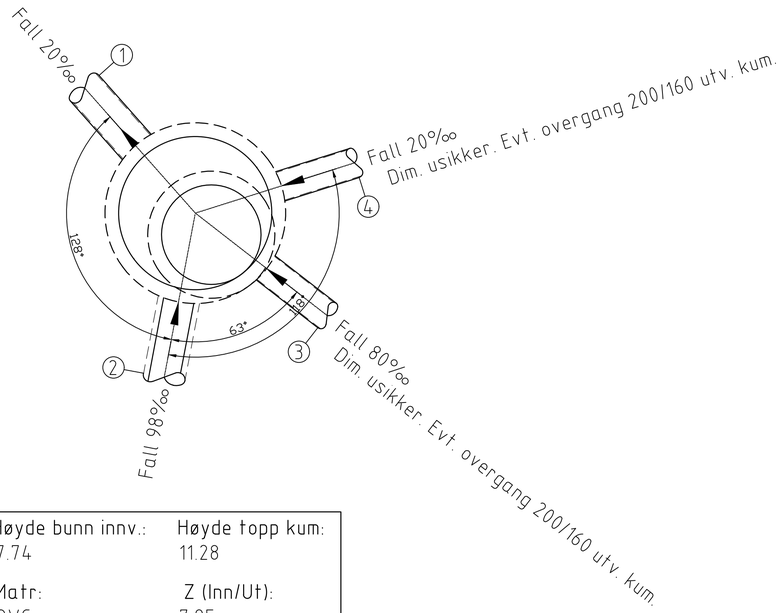

Kum nr.	Dim:	Mat:	Høyde bunn innv.:	Høyde topp kum:
S3	1000	Betong	7.74	11.28

Ledn. nr.	Type:	Dim:	Matr:	Z (Inn/Ut):
1	SP	250	PVC	7.85
2	SP	200	BTG	7.90
3	SP	200	PVC	7.85
4	SP	200	PVC	7.85

TEGNFORKLARING

MERKANDER

- Koordinatsystem: EUREF 89 UTM Sone 32
- Høydereferanse: NN2000
- Z-verdier oppgitt i tabellene for ledninger inn/ut av kum refererer til senter kum. Helning på ledninger inn/ut av kummen kan medføre at ledningen i kumveggen ligger på en annen høyde.

HENVISNINGER

- GH101 Plan- og profiltegninger

Trondheim kommune normtegninger:

- TK-H 02 Grøftegraving
- TK-H 10 Avløpskum i veg/gate
- TK-H 11 Avløpsveg utenfor veg
- TK-H 12 Dyp avløpskum m/mellomdekke

Rev.	Rev. gjelder	Tegnet	Kontrollert	Godkjent	Dato

Oppdragsgiver: TRONDHEIM KOMMUNE

Tegnet: SDH
Kontrollert: FPF
Godkjent: FPF

Oppdrag: Separering Gamle Kongevei

Dato: 14.06.2019

Målestokk: A1 - 1:20

Enhet: m

Tegningstittel: Kumskisser S1, S2 og S3

Konkurransegrunnlag

Oppdrag nr.: 18544

Tegning nr.: GH502

Rev.

Besøksadresse: Bassengbakken 1, 7042 Trondheim
Postadresse: Bassengbakken 1, 7042 Trondheim
TLF: +47 24 10 10 10