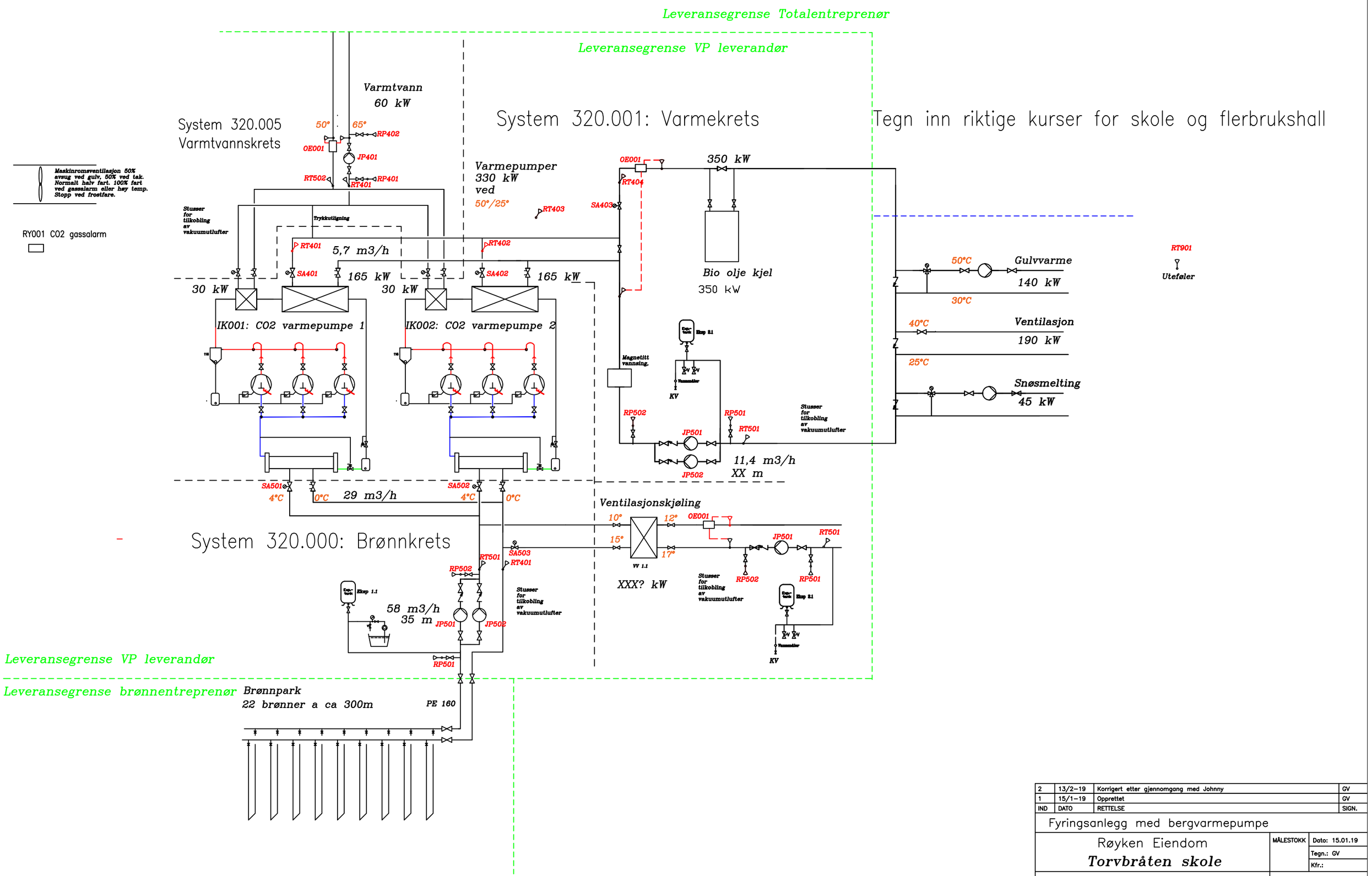

IND	DATO	RETTELSE	SIGN.
2	13/2–19	Korrigert etter gjennomgang med Johnny	GV
1	15/1–19	Opprettet	GV

Fyringsanlegg med bergvarmepumpe

Røyken Eiendom

Torvbråten skole

MÅLESTOKK

Dato: 15.01.19

Tegn.: GV

Kfr.:

THERMOCONSULT AS

RÅDGIVENDE INGENIØRER

ILEBERGVEIEN 3, 3011 DRAMMEN

99858