PRINSIPP FØR RØRFØRING INN I LYSMASTFUNDAMENT

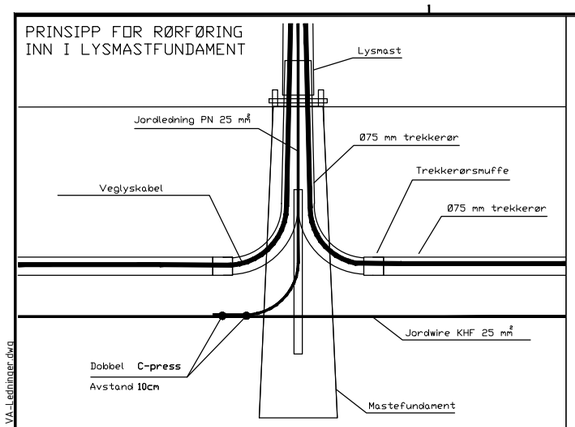

Prinsipp standard grøft

KABELGRØFT UTFØRES IHT: REN-BLAD 9000 OG 9003.
KRAV TIL AVSTAND MELLOM RØR OG KABLER FØLGES.

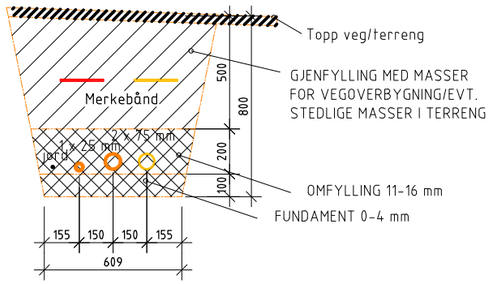

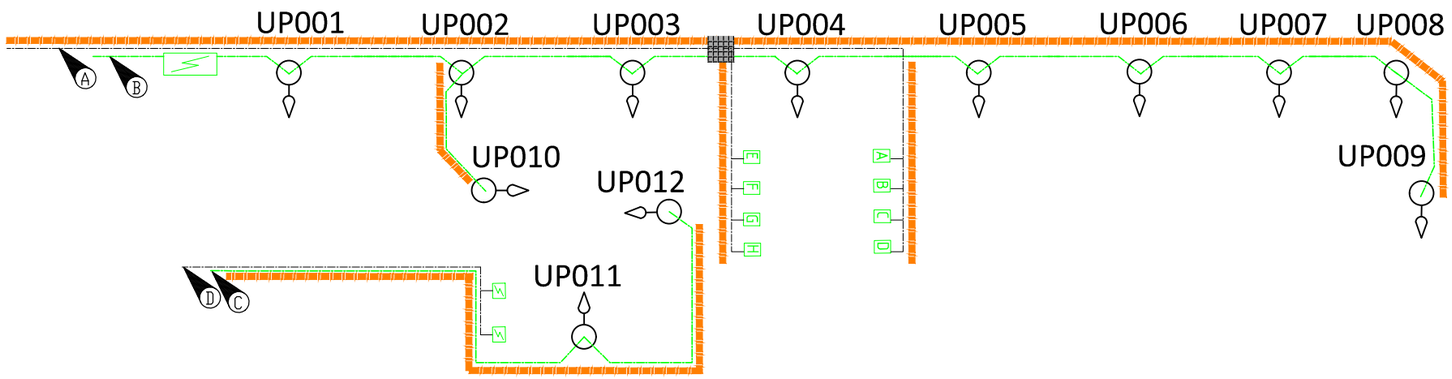

TEGNFORKLARING EKSISTERENDE KABLER

- Eksisterende høyspent i jord
- Eksisterende lavspent i jord
- Eksisterende lavspent i jord, usikker trase
- Eksisterende fiber i jord
- Eksisterende rør, usikker trase
- Eksisterende rør, tom

TEGNFORKLARING PROSJEKTERT

- Nytt veilys fordelingskap
- Veglysmast
- Eksisterende veglysmast fjernes
- Eksisterende veglysmast
- Eksisterende strømmast
- Eksisterende strømmast fjernes/flyttes
- Ledningsgrøft
- Veglyskabel
- Forsyningskabel
- A, B Tilkobling garasje
- Elbil lading
- EL Tilkobling Bossanlegg

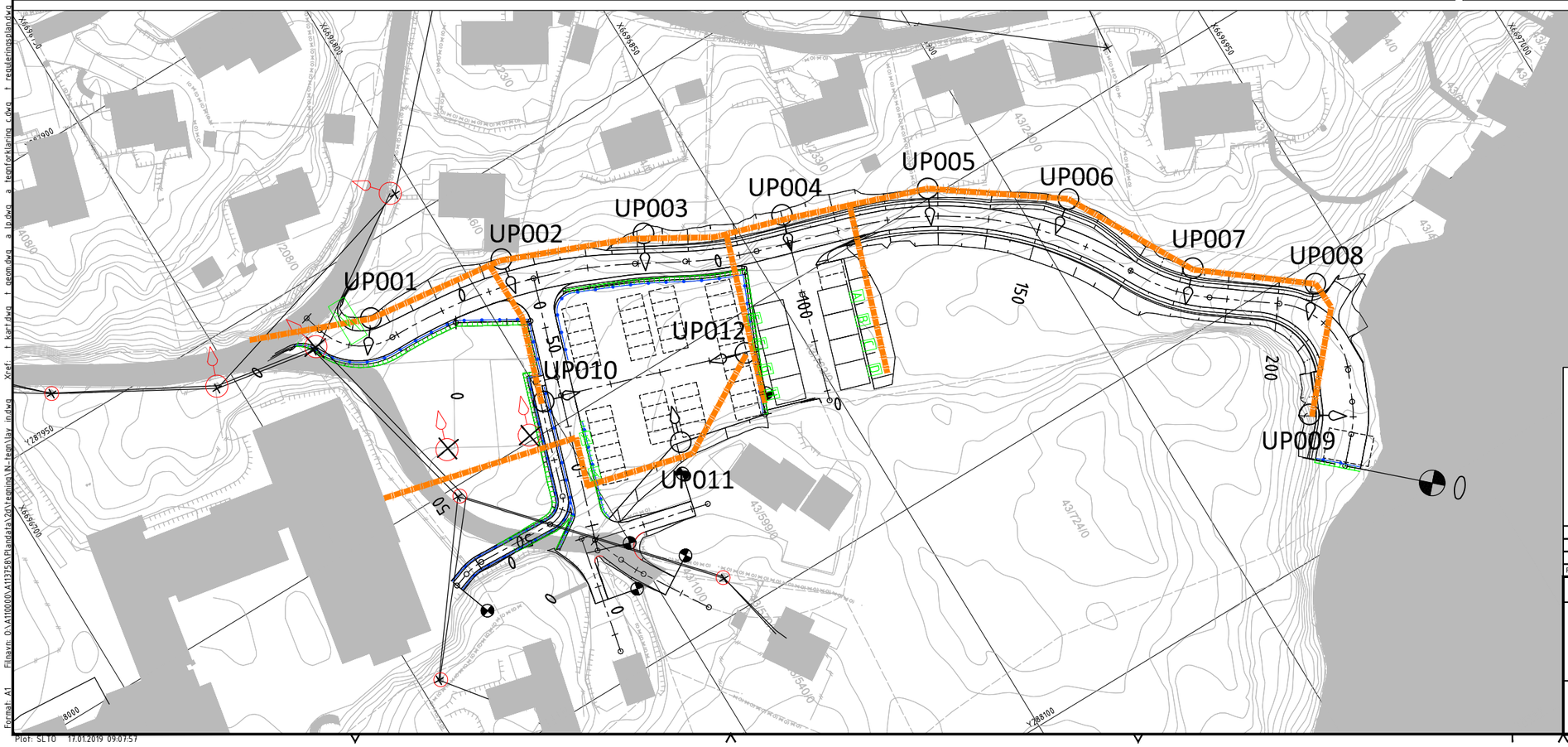

- A Tilkoblingsbunkt for støm til garasjer, avklares med BKK
- B Tilkoblingspunkt for nytt Tennskap veglys, avklares med BKK
- C Tilkoblingsunkt for lys parkering, avklares med skolen
- D Tilkoblingspunkt for elbil lading, avklares med skolen
- E Tilkoblingspunkt for ny fordeling for Fjell bossvar, avklares med BKK

Rev.	Dato	Revideringen gjelder	Nr.	Saksb.	Sidem.k.	Oppdr.a.

Fjell kommune

Ny veg og kai Brattholmen skule

Belysning og kabelplan
Veg 65000, pr. 0-239

Tegnet av: TOHD	Saksbehandler: SLTO
Sidemannskontr.	Oppdragsansvarlig: ESVI
Fag: RIE	Målestokk: 1:500/1:100
Dato: 17.01.19	
Oppdragsnr.: 113758	Status: Anbudstegning
Tegning nr.: IN001	Rev.

COWI

Format: A1
Filnavn: O:\A110000\A113758\Plandata\Zdktegning\IN-tegn\lay in.dwg Xref: + kart.dwg + geom.dwg a in.dwg a teqnforklaring c.dwg + reguleringsplan.dwg + in.dwg + underlag BKK.dwg + underlag Geomatikk.dwg + geom 001.dwg Eksisterende VA-ledninger.dwg
Plot: SLTO 17.01.2019 09:07:57